Министерство образования Республики Башкортостан
Управление ГИБДД по Республике Башкортостан

ПАСПОРТ

по обеспечению безопасности дорожного движения

государственного бюджетного общеобразовательного учреждения
Башкирский кадетский корпус Приволжского федерального округа
Имени Героя России А.В. Доставалова

Содержание:

I. Справочные данные.

II. Приложение к паспорту методических и нормативных документов:

1. Памятка для администрации образовательного учреждения;

2. Примерный план работы ГИБДД отдела МВД России по Ишимбайскому району РБ с общеобразовательным учреждением по профилактике детского дорожно-транспортного травматизма;

3. План проведения лекций по предупреждению детского дорожно - транспортного травматизма;

4. Выписка из Правил дорожного движения Российской Федерации;

5. Методические рекомендации по обеспечению санитарно - эпидемиологического благополучия и безопасности перевозок организованных групп детей автомобильным транспортом;

6. Национальный Стандарт Российской Федерации «Искусственные неровности»;

7. Инструкция педагогу, ответственному за организацию в общеобразовательном учреждении работы по профилактике детского дорожно-транспортного травматизма;

8. Технология и методика проведения «Минутки по безопасности дорожного движения»;

9. Примерное положение об отрядах юных инспекторов движения (ЮИД);

10. Кабинет по Правилам дорожного движения в школе;

11. Основные требования к детским автогородкам.

директор ГБОУ БКК ПФО: В.И. Лежень

Преподаватель ОБЖ – **Сафиуллин Н.Н.**

Инспектор ГИБДД – Исхаков Р.М.

Количество обучающихся детей - **320**

Наличие уголка по БД (место расположения)- **имеется, 1 этаж**

Наличие методической литературы и наглядных пособий - **имеется**

Работа по предупреждению ДДТТ в воспитательных планах

классного руководителя (количество часов) - **9 часов**

Наличие школьного автобуса (порядок) - **1 автобус**

В каких классах проводятся занятия по БДД - **6-11 классы**

Количество занятий по БДД в каждом классе **– 9 часов**

Как проводится обучение по БДД - **уроки, классные часы, инструктажи**

Проведение ежедневных пятиминуток-напоминаний по БДД **– в каждом классе**

Количество отрядов ЮИД - **1**

Количество детей в отряде - 15

Количество выступлений ЮИД - **3**

Организация дорожного движения

(схема подъездных путей и движения пешеходов к ГБОУ БКК ПФО прилагается)

СПРАВОЧНЫЕ СВЕДЕНИЯ

Телефоны:

Инспектор ГИБДД – Исхаков Р.М.

Телефоны: 2-21-84

МЧС: 112

Скорая помощь: 03, сот.8 (34794) 7-000-3

Полиция: 02, сот. 8(34794) 7-000-2

Схема по обеспечению безопасности дорожного движения ГБОУ РКШИ г. Ишимбай

(схема подъездных путей и движения пешеходов)

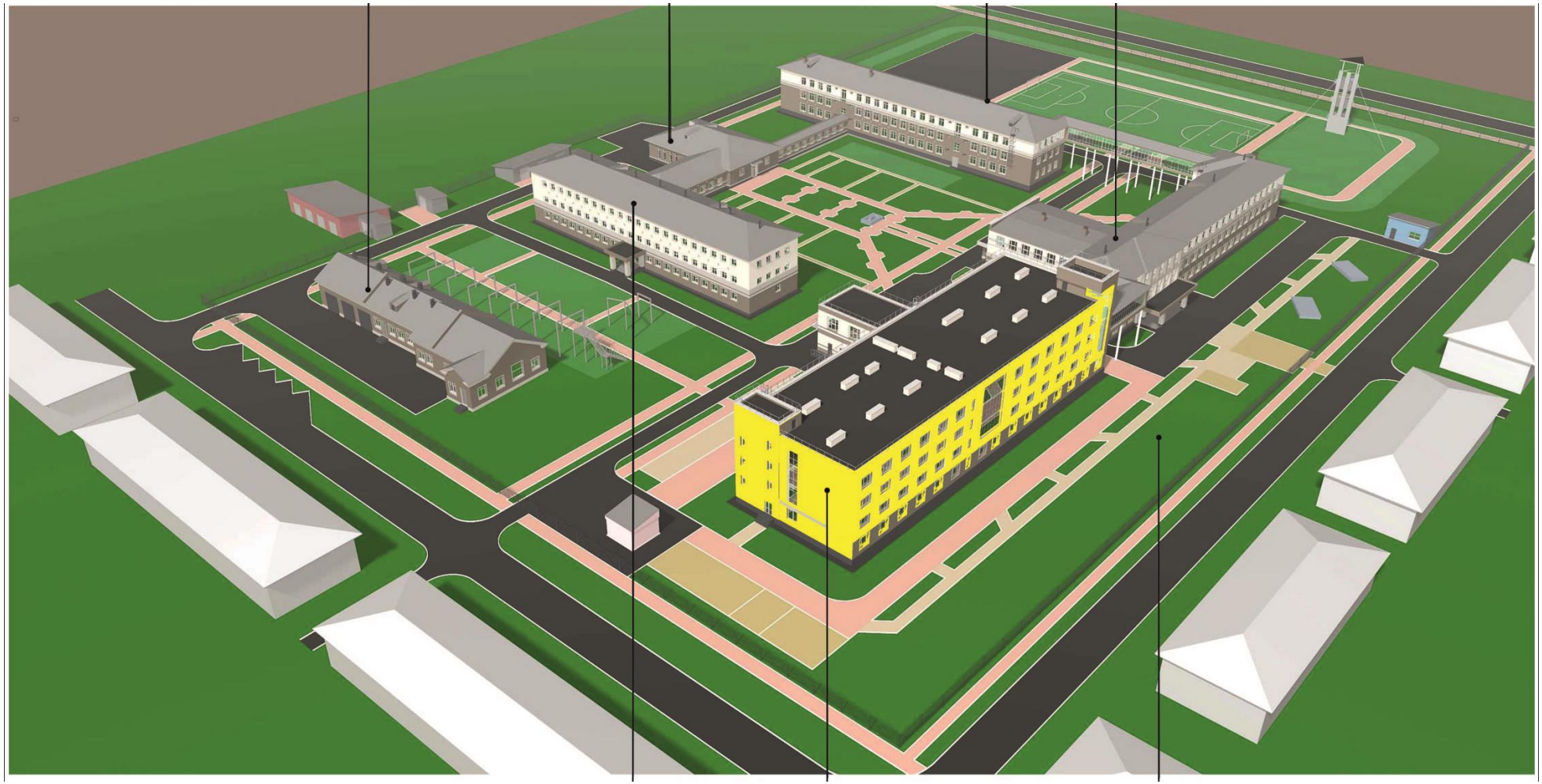

Приложение 1

ПАМЯТКА ДЛЯ АДМИНИСТРАЦИИ ОБРАЗОВАТЕЛЬНОГО УЧРЕЖДЕНИЯ

При планировании мероприятий должны быть предусмотрены:

1. Работа с субъектами воспитательного процесса: преподавателями ОБЖ, классными руководителями, воспитателями ГПД, педагогами дополнительного образования, руководителями отрядов ЮИД по оказанию им методической помощи в проведении разнообразных форм проведения мероприятий по изучению Правил дорожного движения.
2. Активизация работы по предупреждению несчастных случаев с детьми на улице, организация работы отряда ЮИД по разъяснению среди школьников Правил поведения в общественных местах и предупреждению нарушений Правил дорожного движения.
3. Создание и оборудование уголков (кабинетов) по безопасности движения, изготовление стендов, макетов улиц, перекрестков, светофоров, разработка методических, дидактических материалов и пособий для занятий со школьниками.
4. Создание специальных площадок (атрибутов для занятий в помещении) для практических занятий по Правилам дорожного движения.
5. Включение в программу по дополнительному образованию работы творческого объединения учащихся по изучению ПДД.
6. Работа с родителями по разъяснению Правил дорожного движения, проведение разных форм: собрания, конференции, совместные игровые программы, выставки-конкурсы творческих работ (рисунки, поделки).
7. Пропаганда Правил дорожного движения через газету «Восход» «Торатау», боевые листки, видеофильмы, участие в районных и республиканских творческих конкурсах (КВН, рисунки, плакаты, сочинения, совместные работы детей и родителей, конспекты тематических уроков и занятий; методических разработок по проведению игровых программ, викторин, игр и др.). Оформление методической копилки по организации и проведению месячника «Внимание, дети!». Постоянный контакт администрации школы с инспектором ОГИБДД ОМВД России по Ишимбайскому району – необходимое условие плодотворной работы по изучению Правил дорожного движения и профилактики детского дорожно-транспортного травматизма.

Приложение 2

ПЛАН
совместной работы ОГИБДД и ГБОУ БКК ПФО
по профилактике
детского дорожно-транспортного травматизма
на 2015-2016 учебный год

Проблема безопасности дорожного движения на данный момент является одной из достаточно важных городских проблем. Население республики растет, увеличивается и количество автомобилей, принадлежащих частным лицам. Все это было бы хорошо, если бы не было сопряжено с увеличением числа дорожно– транспортных происшествий с участием детей. Нередко дети и подростки недооценивают реальной опасности, грозящей им на дорогах, отчего и относятся к Правилам дорожного движения без должного внимания.

Практика показывает, что низкая эффективность обучения кадет основам дорожной безопасности во многом обусловлена отсутствием в общеобразовательных учреждениях научно - обоснованных, современных учебно-методических разработок, наглядных, компьютерных средств обучения. Используемая в настоящее время учебно-методическая литература в значительной степени устарела, не соответствует изменениям в Правилах дорожного движения и современным требованиям организации образовательного процесса, рассчитана на стандартный подход к кадетам любого возраста без учёта уровня их психического и физического развития. Педагоги нередко допускают типичные ошибки, давая неправильные, а иногда и опасные поведенческие установки, связанные, например, с переходом проезжай части дороги, обходом транспорта и т.д. Большим подспорьем в данном вопросе является проведение занятий по федеральной целевой программе «Повышение безопасности дорожного движения в 2013-2020 годах», рекомендованной распоряжением правительства РФ от 17.10.2012 г.. В данной программе даны принципы и методы обучения основам безопасности дорожного движения, в доступной форме освещена организация и содержание образовательного процесса.

Формирование навыков безопасного поведения на улицах и дорогах так же должно проходить и в семье. Знание, получаемые на уроках в кадетском корпусе, должны закрепляться и дома, положительных привычках родителей. В данном направлении профилактическая работа должна вестись и родителями (законными представителями) лицами кадет. Формы работы следующие: информация на родительских собраниях, выпуск памяток, контроль в праздничные дни, каникулярное время.

В целях восстановления навыков, связанных с безопасным поведением на улицах города и дорогах, а так же адаптации кадет кадетского корпуса к транспортной среде в метах постоянного жительства и месте учебы составлен план совместной работы БКК ПФО и ОГИБДД ОМВД России по Ишимбайскому району.

n/n	*Мероприятия*	*Дата*	*Ответственные*	*Отметка о выполнении*
1	Выступление на заседании педагогического совета с информацией по вопросам состояния ДДТТ, определение задач педагогического коллектива по профилактике снижения травматизма среди детей и подростков	август	Зам. директора по ВР Л.Н. Астафьева	протокол
2	Проведение инструктажей по профилактике ДДТТ, по ПДД с кадетами	в течение года	воспитатели	Журнал инструктажей
3	«Дорожная азбука». Ознакомление кадет с безопасными маршрутами движения от населенных пунктов до автовокзала, в кадетский корпус и обратно	сентябрь	Воспитатели, кураторы	Журнал инструктажей
4	Акция «Стань заметней на дороге!»	Сентябрь - октябрь	воспитатели	Фото-отчет
5	Проведение уроков, классных часов по изучению ПДД согласно 9-часовой программе в 6-9 классах	в течение года	воспитатели	Записи в журналах
6	Оформление льготных билетов на железную дорогу	в течение года	воспитатели	
7	Регулярные инструктажи по ТБ, ПДД, правилам поведения в общественных местах и на природе	в течение года	Зам. директора по ВП, воспитатели	Журнал по ОТ
8	«Я - застрахован». Страхование от несчастных случаев	сентябрь-октябрь	Зам. директора по ВР Л.Н. Астафьева, воспитатели	
9	Проведение школьной игры КВН по ПДД	ноябрь	Зам. директора по ВР Л.Н. Астафьева, воспитатели	отчет
10	Участие в ежегодных конкурсах агитбригад, КВН по ПДД	ноябрь, март	Зам. директора по ВР Л.Н. Астафьева, воспитатели	отчет
11	Периодически организовывать встречи с сотрудниками ГРОВД, ОДН, ГИБДД	По согласованию	Зам. директора по ВР Л.Н. Астафьева, воспитатели	отчет
12	Профилактика дорожно-транспортного травматизма, охрана труда и техника безопасности на уроках ОБЖ	по программе	Организатор ОБЖ Сафиуллин Н.Н.	План занятий
13	Контроль за занятостью кадет в летнее время	июнь, июль, август	воспитатели, Соц. педагог Попова З.Р.	Отчет

14	Организация отряда ЮИДД	По согласованию	Зам. директора по ВР Л.Н. Астафьева, воспитатели	приказ
15	Занятия юных инспекторов дорожного движения	По согласованию	Зам. директора по ВР Л.Н. Астафьева, воспитатели	план
16	Проведение занятий с приглашением медицинских работников по предупреждении ДТП	По согласованию	Мед. работники, Зам. директора по ВР Л.Н. Астафьева, воспитатели	отчет
17	Оформление стендов, боевых листков, стенных газет	В течение года	Зам. директора по ВР Л.Н. Астафьева, воспитатели	
18	Проведение инструктажей по ПДД перед праздничными днями, в каникулярное время	В течение учебного года, перед каникулами	Зам. директора по ВП, воспитатели	Журналы по ОТ
19	Проведение информационно-разъяснительной работы с родителями по ПДД, по применению светоотражающих приспособлений в темное время суток	В течение учебного года	Воспитатели, кураторы	Протоколы родительских собраний, журналы по ОТ
20	Организация и проведение конкурса плакатов по профилактике аварийности с участием водителей скутеров и мопедов «Береги свою жизнь»	В течение учебного года	воспитатели, инженер по ОТ, Зам. директора по ВР Л.Н. Астафьева, воспитатели,	отчет
21	Организация и проведение конкурса социальной рекламы «Всегда ли прав пешеход?»	В течение учебного года	Зам. директора по ВР Л.Н. Астафьева, воспитатели, инженер по ОТ	отчет
22	Провести подписку на Всероссийскую газету «Добрая дорога детства»	Сентябрь, январь	библиотекарь	
22	Проведение конкурсов рисунков по профилактике ДТП	В течение учебного года	Зам. директора по ВР Л.Н. Астафьева, воспитатели	Результаты конкурса

Распоряжение Правительства РФ от 27 октября 2012 г. № 1995-р
О Концепции федеральной целевой программы
"Повышение безопасности дорожного движения в 2013 - 2020 годах"

1. Утвердить прилагаемую Концепцию федеральной целевой программы "Повышение безопасности дорожного движения в 2013 - 2020 годах".

2. Определить:

государственным заказчиком - координатором федеральной целевой программы "Повышение безопасности дорожного движения в 2013 - 2020 годах" (далее - Программа) - МВД России;

государственными заказчиками Программы - МВД России, МЧС России, Минздрав России, Минобрнауки России, Минпромторг России, Минтранс России и Росавтодор.

3. Установить, что предельный (прогнозный) объем финансирования Программы за счет средств федерального бюджета составляет 48700 млн. рублей.

4. МВД России обеспечить разработку проекта Программы и внесение его в установленном порядке в Правительство Российской Федерации.

Председатель
Правительства Д. Медведев
Российской Федерации

Концепция
федеральной целевой программы "Повышение безопасности дорожного движения в 2013 - 2020 годах"
(утв. распоряжением Правительства РФ от 27 октября 2012 г. № 1995-р)

См. Федеральную целевую программу "Повышение безопасности дорожного движения в 2006 - 2012 годах", утвержденную постановлением Правительства РФ от 20 февраля 2006 г. N 100

I. Обоснование соответствия решаемой проблемы и целей Программы приоритетным задачам социально-экономического развития Российской Федерации

Безопасность дорожного движения является одной из важных социально-экономических и демографических задач Российской Федерации. Аварийность на автомобильном транспорте наносит огромный материальный и моральный ущерб как обществу в целом, так и отдельным гражданам. Дорожно-транспортный травматизм приводит к исключению из сферы производства людей трудоспособного возраста. Гибнут и становятся инвалидами дети.

Ежегодно в Российской Федерации в результате дорожно-транспортных происшествий погибают и получают ранения свыше 270 тыс. человек. На дорогах за последние 7 лет погибло 7900 детей в возрасте до 16 лет, были травмированы 166020 детей. Демографический ущерб от дорожно-транспортных происшествий и их последствий за 2004 - 2010 годы составил 506246 человек, что в 2,3 раза больше, чем, например, численность российского населения, занятого в сельском хозяйстве.

Размер социально-экономического ущерба от дорожно-транспортных происшествий и их последствий за 2004 - 2010 годы оценивается в 7326,3 млрд. рублей, что можно сопоставить с расходами консолидированного бюджета Российской Федерации в 2011 году на финансирование социальной политики (7453,3 млрд. рублей). Несмотря на то, что в 2010 году социально-экономический ущерб от дорожно-транспортных происшествий и их последствий снизился до уровня в 867,7 млрд. рублей, тем не менее его годовой размер все равно существенен и примерно равен расходам консолидированного бюджета Российской Федерации в 2011 году на денежное довольствие военнослужащих и сотрудников правоохранительных органов (837,8 млрд. рублей) или двукратным доходам от использования в 2010 году имущества, находящегося в государственной и муниципальной собственности (424,8 млрд. рублей).

Обеспечение безопасности дорожного движения является составной частью национальных задач обеспечения личной безопасности, решения демографических, социальных и экономических проблем, повышения качества жизни, содействия региональному развитию.

В целом ряде стратегических и программных документов вопросы обеспечения безопасности дорожного движения определены в качестве приоритетов социально-экономического развития Российской Федерации.

Решение проблемы обеспечения безопасности на дорогах России Президент Российской Федерации в своем Послании Федеральному Собранию Российской Федерации на 2010 год назвал одной из актуальных задач развития страны.

Целями государственной демографической политики, установленными Концепцией долгосрочного социально-экономического развития Российской Федерации на период до 2020 года, утвержденной распоряжением Правительства Российской Федерации от 17 ноября 2008 г. № 1662-р, являются снижение темпов естественной убыли населения, стабилизация и создание условий для роста его численности, а также повышение качества жизни и увеличение ее ожидаемой продолжительности.

Одним из главных направлений демографической политики в соответствии с Концепцией демографической политики Российской Федерации на период до 2025 года, утвержденной Указом Президента Российской Федерации от 9 октября 2007 г. № 1351, обозначено снижение смертности населения, прежде всего высокой смертности мужчин в трудоспособном возрасте от внешних причин, в том числе в результате дорожно-транспортных происшествий.

Одним из инструментов достижения целей демографической политики Российской Федерации согласно плану мероприятий по реализации в 2011 - 2015 годах Концепции демографической

политики Российской Федерации на период до 2025 года, утвержденному распоряжением Правительства Российской Федерации от 10 марта 2011 г. № 367-р, должна стать федеральная целевая программа "Повышение безопасности дорожного движения в 2013 - 2020 годах" (далее - Программа).

Задачи по обеспечению безопасности дорожного движения также решаются в рамках реализации государственной программы Российской Федерации "Доступная среда" на 2011 - 2015 годы, утвержденной постановлением Правительства Российской Федерации от 17 марта 2011 г. № 175, которая ставит цель по формированию к 2015 году условий для обеспечения равного доступа инвалидов (наравне с другими) к транспорту, информации и связи, а также объектам и услугам, предоставляемым населению. Мероприятия государственной программы Российской Федерации "Доступная среда" на 2011 - 2015 годы носят адаптационный характер и нацелены на решение инфраструктурных проблем пользования людьми с ограниченными возможностями транспортной системой в целом.

В рамках реализации Программы предусматриваются мероприятия, целью реализации которых станет решение организационных и образовательных проблем безопасного участия людей с ограниченными возможностями в дорожном движении (создание системы обучения людей с ограниченными возможностями пользоваться специальными автотранспортными средствами в качестве водителя и пассажира, а также решение ряда организационных проблем, связанных с допущением их к участию в дорожном движении и обучением).

В федеральную целевую программу "Развитие транспортной системы России (2010 - 2015 годы)", утвержденную постановлением Правительства Российской Федерации от 5 декабря 2001 г. № 848, входит подпрограмма "Автомобильные дороги", целевые индикаторы которой отражают деятельность, направленную на увеличение протяженности автомобильных дорог общего пользования федерального значения, соответствующих нормативным требованиям. Ожидаемые результаты подпрограммы "Автомобильные дороги" предполагаются в виде снижения ограничения пропускной способности автомобильных дорог федерального значения, строительства и реконструкции таких дорог, включая строительство платных автомобильных и скоростных дорог в составе международных транспортных коридоров. На условиях софинансирования из федерального бюджета планируется построить и реконструировать автомобильные дороги регионального и межмуниципального значения.

В Концепции долгосрочного социально-экономического развития Российской Федерации на период до 2020 года одной из заявленных целей государственной политики в сфере развития транспорта является создание условий для повышения конкурентоспособности экономики и качества жизни населения, включая повышение комплексной безопасности и устойчивости транспортной системы.

Цели повышения уровня безопасности транспортной системы, сокращения темпов роста количества дорожно-транспортных происшествий, а также снижение тяжести их последствий, числа пострадавших и погибших в них обозначены и в Транспортной стратегии Российской Федерации на период до 2030 года, утвержденной распоряжением Правительства Российской Федерации от 22 ноября 2008 г. № 1734-р. Задачи указанной Стратегии предлагают стратегические ориентиры в решении проблем безопасности всей транспортной системы России, в то время как Программа направлена на решение на тактическом уровне одной из задач указанной Стратегии - повышение безопасности дорожного движения.

Таким образом, задачи сохранения жизни и здоровья участников дорожного движения (за счет повышения дисциплины на дорогах, качества дорожной инфраструктуры, организации дорожного движения, повышения качества и оперативности медицинской помощи пострадавшим и др.) и, как следствие, сокращения демографического и социально-экономического ущерба от дорожно-транспортных происшествий и их последствий согласуются с приоритетными задачами социально-экономического развития Российской Федерации в долгосрочной и среднесрочной перспективе и направлены на обеспечение:

снижения темпов убыли населения Российской Федерации, создания условий для роста его численности;

целевого увеличения к 2020 году валового внутреннего продукта;

высоких стандартов благосостояния граждан России.

III. Обоснование целесообразности решения проблемы программно-целевым методом

Целесообразность решения проблемы программно-целевым методом подтверждена практикой реализации федеральной целевой программы "Повышение безопасности дорожного движения в 2006 - 2012 годах". Вместе с тем, несмотря на эффективность ее реализации, движение на дорогах России остается небезопасным по сравнению с наиболее развитыми странами, в частности на 100 тыс. жителей в дорожно-транспортных происшествиях в России гибнет почти в 5 раз больше человек, чем в Нидерландах, и в 2 раза больше, чем в Чехии, уровень автомобилизации в которой почти в 2 раза выше российского.

Дальнейшего развития требует институциональное обеспечение реализации комплексных мер по повышению безопасности дорожного движения в целях:

обеспечения баланса понимания обществом опасности дорожного движения, возможностей и мер государства по обеспечению безопасного движения на дорогах;

расширения использования возможности влияния законодательства Российской Федерации и иных мер воздействия на агрессивное и противоправное поведение участников дорожного движения;

урегулирования вопросов реализации организационно-правовых и организационно-технических функций в сфере организации движения транспортных средств и пешеходов;

приведения элементов дорожно-транспортной инфраструктуры в соответствие с нормативными требованиями в части безопасности дорожного движения;

системной проработки механизмов вовлечения субъектов Российской Федерации и муниципальных образований в софинансирование и реализацию мероприятий по обеспечению безопасности дорожного движения и механизмов их экономической заинтересованности в достижении результата;

дальнейшей детальной разработки инструментов синхронизации системы программных мероприятий органов управления на федеральном, региональном и местном уровнях;

развития системы показателей и индикаторов деятельности по повышению безопасности дорожного движения для органов управления на федеральном, региональном и местном уровнях.

Эффективное продолжение решения существующих проблем возможно только в условиях пролонгации применения в качестве основы государственного управления в области обеспечения безопасности дорожного движения программно-целевого метода посредством принятия и последующей реализации Программы, поскольку это позволит:

установить единые цели и задачи деятельности по повышению безопасности дорожного движения до 2020 года;

сформировать систему приоритетных мероприятий по повышению безопасности дорожного движения, обоснованно и системно воздействующих на причины аварийности;

повысить эффективность управления в области обеспечения безопасности дорожного движения на федеральном, региональном и местном уровнях, а также в области межведомственного и межуровневого взаимодействия и координации федеральных органов исполнительной власти, органов исполнительной власти субъектов Российской Федерации и органов местного самоуправления;

концентрировать ресурсы государства на реализации мероприятий, соответствующих приоритетным целям и задачам в сфере обеспечения безопасности дорожного движения;

применять принципы бюджетного планирования, ориентированного на результат.

Таким образом, продолжение применения программно-целевого метода для решения проблем дорожно-транспортной аварийности в России позволит не только сохранить накопленный потенциал и привести к сокращению числа погибших в дорожно-транспортных происшествиях в Российской Федерации к 2020 году, гармонизации системы обеспечения безопасности дорожного движения в целях конституционной защиты прав и свобод человека и гражданина России, но и сформировать предпосылки для достижения более амбициозных стратегических целей снижения дорожно-транспортного травматизма на следующее десятилетие.

IV. Характеристика и прогноз развития сложившейся ситуации в сфере обеспечения безопасности дорожного движения без использования программно-целевого метода

Федеральной целевой программой "Повышение безопасности дорожного движения в 2006 - 2012 годах" предусмотрено сокращение в 2012 году по сравнению с 2004 годом числа лиц, погибших в результате дорожно-транспортных происшествий, в 1,5 раза.

В настоящее время ситуация относительно аварийности характеризуется следующими параметрами:

основные показатели аварийности в России в несколько раз выше, чем в развитых странах мира, в частности число погибших в дорожно-транспортных происшествиях в 2010 году составило 26567 человек, количество дорожно-транспортных происшествий - 199431, социальный риск - 18,6 погибших на 100 тыс. населения;

около 70 процентов дорожно-транспортных происшествий в России происходит на территории городов и населенных пунктов, в них погибают более 40 процентов и получают ранения более 65 процентов общего числа пострадавших;

основными видами дорожно-транспортных происшествий продолжают оставаться происшествия с высокой тяжестью последствий, в частности наезд на пешехода (34,2 процента всех дорожно-транспортных происшествий и 33 процента погибших);

свыше половины (61,1 процента) погибших в дорожно-транспортных происшествиях в 2010 году составили лица в возрасте 26 - 60 лет, из которых половина наиболее трудоспособного возраста (26 - 40 лет);

в 2010 году зарегистрировано 20262 дорожно-транспортных происшествия с участием детей и подростков в возрасте до 16 лет, в которых погибли 898 детей (уменьшение на 1,8 процента по отношению к уровню 2009 года) и получили ранения 21149 детей, 47 процентов всех пострадавших в дорожно-транспортных происшествиях детей являлись пешеходами (10016 человек), 40,9 процента - пассажирами транспортных средств (9019 человек), 6,6 процента - велосипедистами, 5,2 процента - водителями транспортных средств;

каждый второй погибший в дорожно-транспортном происшествии ребенок участвовал в дорожном движении в качестве пассажира. В 7849 дорожно-транспортных происшествиях с участием детей -пассажиров погибли 489 и получили ранения 8530 детей. Нарушение правил перевозки детей фиксируется при оформлении каждого десятого дорожно-транспортного происшествия;

в 2010 году зарегистрировано 10016 наездов на несовершеннолетних пешеходов, в которых погибли 332 ребенка и были ранены 10028 детей. Переход детьми проезжей части в неустановленном месте или неожиданный выход на проезжую часть из-за транспортных средств, деревьев, сооружений - самые распространенные причины наездов на детей (46,6 процента и 30,8 процента соответственно всех дорожно-транспортных происшествий по причинам нарушения детьми Правил дорожного движения);

в общей структуре аварийности наибольшее количество дорожно-транспортных происшествий происходит по причине нарушения Правил дорожного движения водителями транспортных средств, при этом удельный вес таких дорожно-транспортных происшествий ежегодно возрастает (от 78,8 процента общего количества дорожно-транспортных происшествий в 2004 году до 85 процентов в 2010 году). В таких дорожно-транспортных происшествиях погибает и получает ранения подавляющее большинство пострадавших в результате дорожно-транспортных происшествий (83,6 процента от общего числа погибших и 89,3 процента от общего числа раненых);

три четверти всех дорожно-транспортных происшествий по причине нарушения водителями транспортных средств Правил дорожного движения связаны с водителями легковых автомобилей, каждое четырнадцатое дорожно-транспортное происшествие этой категории совершается водителями в состоянии опьянения;

основной причиной почти каждого пятого дорожно-транспортного происшествия, гибели и ранения каждого пятого участника дорожного движения являются недостатки эксплуатационного состояния улично-дорожной сети (в 2010 году - 21 процент дорожно-транспортных происшествий, 22,2 процента погибших, 21 процент раненых);

около 60 процентов летальных исходов при совершении дорожно-транспортных происшествий приходится на догоспитальный период;

количество дорожно-транспортных происшествий, к ликвидации последствий которых в 2010 году привлекались пожарно-спасательные подразделения, составило 128658 происшествий (увеличение на 97,5 процента по отношению к уровню 2009 года), примерно каждая пятая технологическая операция при ликвидации последствий дорожно-транспортных происшествий связана с оказанием первой помощи пострадавшим, каждая восьмая - с деблокированием пострадавших из транспортных средств.

Расчет прогнозных показателей аварийности показывает, что при отказе от продолжения применения программно-целевого метода управления сферой обеспечения безопасности дорожного движения число погибших в дорожно-транспортных происшествиях к 2020 году достигнет 32,5 тыс. человек. Этот показатель превысит аналогичный показатель 2010 года более чем на 22 процента. При этом социальный риск может возрасти до 22,7 погибших на 100 тыс. населения, а транспортный риск - до 6,4 погибшего на 10 тыс. транспортных средств.

Для эффективного решения проблем, связанных с дорожно-транспортной аварийностью и обеспечением снижения ее показателей до уровня развитых стран мира, необходимы продолжение системной реализации мероприятий по повышению безопасности дорожного движения и их обеспеченность финансовыми ресурсами.

Отсутствие новой федеральной целевой программы до 2020 года после окончания действия федеральной целевой программы "Повышение безопасности дорожного движения в 2006 - 2012 годах" может привести к следующим факторам:

увеличение смертности в результате дорожно-транспортных происшествий (до 32,5 тыс. погибших в год);

рост социально-экономического ущерба от дорожно-транспортных происшествий (на 2828,69 млрд. рублей);

ухудшение имиджа страны на мировой арене в результате роста показателей аварийности.

Вероятными последствиями отказа от использования программно-целевого метода после 2012 года также могут стать:

разрозненные действия органов власти на всех уровнях управления, снижение их ответственности и появление бессистемности в решении стоящих перед государством задач в области обеспечения безопасности дорожного движения;

невозможность формирования единых целевых индикаторов и показателей в сфере обеспечения безопасности дорожного движения;

неэффективное использование бюджетных средств, отсутствие условий для привлечения внебюджетных средств в целях решения проблем обеспечения безопасности дорожного движения;

отсутствие эффективных механизмов контроля за реализацией мероприятий по повышению безопасности дорожного движения.

В этом случае государственная политика в области обеспечения безопасности дорожного движения в стране может свестись преимущественно к совершенствованию организационно-правовых основ деятельности в этой области, что обеспечит лишь локальную результативность в части снижения основных показателей аварийности.

С учетом изложенного можно сделать вывод об актуальности и обоснованной необходимости продолжения работы в области обеспечения безопасности дорожного движения в рамках Программы и активизации роли государства в решении задач с использованием программно-целевого метода.

V. Возможные варианты решения проблемы, оценка преимуществ и рисков, возникающих при различных вариантах решения проблемы

В целях решения задачи снижения смертности в дорожном движении рассматриваются 2 варианта.

При 1-м варианте снижение уровня смертности будет происходить в рамках сформированных в 2005 году направлений, реализуемых в федеральной целевой программе "Повышение безопасности дорожного движения в 2006 - 2012 годах", с проведением необходимой актуализации перечня наиболее важных мероприятий и объемов их финансирования.

При 2-м варианте предполагается формирование системы задач и направлений, отвечающих проблемам, возникающим на современном этапе, приоритетам в области обеспечения безопасности дорожного движения и объективной необходимости изменений принципов взаимодействия с субъектами Российской Федерации в вопросах реализации программных мероприятий.

Согласно 2-му варианту деятельность по снижению дорожно-транспортного травматизма в России до 2020 года с учетом значимости проблемы аварийности для социально-экономического развития страны будет обеспечивать использование актуальных на современном этапе развития подходов, механизмов, решений и сохранение преемственности достигнутых результатов.

Предполагается использовать 2-й вариант, так как ресурс существующих в федеральной целевой программе "Повышение безопасности дорожного движения в 2006 - 2012 годах" направлений

реализации первоочередных мероприятий близок к своему истощению, поскольку был направлен исключительно на преодоление сложившейся к 2004 - 2005 годам критической ситуации, связанной с аварийностью.

При этом 2-й вариант предполагает 2 способа финансирования Программы:

за счет средств федерального бюджета;

за счет средств федерального и региональных бюджетов с привлечением внебюджетных источников.

Недостаток первого способа финансирования заключается в увеличении нагрузки на федеральный бюджет. Появится риск недофинансирования Программы в случае финансового, политического или административного кризисов. Поскольку программные мероприятия прорабатываются и согласовываются в соответствии с объемами финансирования, нехватка средств федерального бюджета негативно сказывается на степени реализации мероприятий и их результативности. Кроме того, на федеральном уровне отсутствуют полномочия по непосредственному воздействию на субъекты Российской Федерации в части установления ими в рамках своих полномочий приоритетов в реализации региональных мероприятий по обеспечению безопасности дорожного движения и их финансированию.

Второй способ финансирования позволит более активно вовлекать в реализацию Программы не только субъекты Российской Федерации, но и муниципальные образования, применять новые формы и механизмы финансирования за счет бюджетных средств всех уровней, осуществлять стимулирование скоординированной активности на местах с помощью соответствующих финансовых рычагов, будет способствовать скорейшему формированию единой системы мероприятий Программы на федеральном, региональном и местном уровнях. Эффективность подобного подхода доказана как в российской практике государственного управления в других сферах деятельности (административная и бюджетная реформы, приоритетные национальные проекты, программа государственной поддержки малого предпринимательства и др.), так и в решении аналогичных проблем за рубежом.

Таким образом, форма финансирования Программы с участием федерального бюджета, бюджетов субъектов Российской Федерации и средств внебюджетных источников обладает очевидными преимуществами и должна быть взята за основу.

Второй способ финансирования направлен на комплексное, основанное на соблюдении баланса интересов, взаимной ответственности и скоординированности усилий государства, бизнеса и общества воздействие на конкретные, индивидуальные для каждого субъекта Российской Федерации ключевые факторы аварийности, оказывающие влияние на гибель людей в дорожно-транспортных происшествиях.

Его реализация предусматривает 3 варианта софинансирования из средств федерального бюджета и средств бюджетов субъектов Российской Федерации мероприятий Программы по строительству (реконструкции, модернизации) объектов, приобретению оборудования, специальных транспортных средств и иных материально-технических ресурсов, а также проведению информационных, обучающих и пропагандистских мероприятий в сфере обеспечения безопасности дорожного движения.

При определении этих трех вариантов учитывались реальная ситуация в финансово-бюджетной сфере на федеральном и региональном уровнях, практика государственного управления в других сферах деятельности, предварительные результаты реализации федеральной целевой программы "Повышение безопасности дорожного движения в 2006 - 2012 годах", а также возможность решения проблемы аварийности в регионах при федеральной поддержке и вовлечении в совместную деятельность всех участников реализации Программы, в том числе субъектов Российской Федерации, муниципальных образований, частного бизнеса и общественности.

Первый вариант предполагает софинансирование мероприятий Программы в соотношении не более 50 процентов за счет средств федерального бюджета и не менее 50 процентов за счет средств бюджетов субъектов Российской Федерации и предусматривает снижение числа погибших в дорожно-транспортных происшествиях на 25 процентов по сравнению с 2010 годом.

Второй вариант предполагает софинансирование мероприятий Программы в соотношении не более 70 процентов за счет средств федерального бюджета и не менее 30 процентов за счет средств бюджетов субъектов Российской Федерации и предусматривает снижение числа погибших в дорожно-транспортных происшествиях на 18,6 процента по сравнению с 2010 годом.

Третий вариант предполагает софинансирование мероприятий Программы в соотношении не более 30 процентов за счет средств федерального бюджета и не менее 70 процентов за счет средств бюджетов субъектов Российской Федерации и предусматривает снижение числа погибших в дорожно-транспортных происшествиях на 8,2 процента по сравнению с 2010 годом.

Достижение целей Программы планируется обеспечить в основном за счет реализации в субъектах Российской Федерации ключевых мероприятий по снижению дорожно-транспортного травматизма, направленных на обеспечение безопасного участия детей в дорожном движении, предупреждение опасного поведения участников дорожного движения, эффективную организацию движения транспортных средств и пешеходов, повышение безопасности дорожных условий, повышение оперативности и качества оказания медицинской помощи пострадавшим в дорожно-транспортных происшествиях. Общая потребность в финансировании указанных мероприятий с учетом средств из внебюджетных источников оценивается в размере 99023,333 млн. рублей. При этом в рамках осуществления мероприятий Программы учитывается реализация субъектами Российской Федерации мероприятий региональных программ, направленных на повышение безопасности дорожного движения, и потенциал реализации органами местного самоуправления соответствующих муниципальных целевых программ.

Различия в значениях целевых индикаторов и показателей Программы по 3 вариантам софинансирования мероприятий Программы из средств федерального бюджета и из средств бюджетов субъектов Российской Федерации определены на основе опыта реализации федеральной целевой программы "Повышение безопасности дорожного движения в 2006 - 2012 годах" и обусловлены разницей в объеме средств федерального бюджета в общем объеме финансирования (по первому варианту - 48700 млн. рублей, по второму варианту - 68180 млн. рублей, по третьему варианту - 29220 млн. рублей).

Опыт взаимодействия с субъектами Российской Федерации в ходе реализации федеральной целевой программы "Повышение безопасности дорожного движения в 2006 - 2012 годах" показал, что менее всего субъекты Российской Федерации заинтересованы в реализации мероприятий, софинансирование которых из средств федерального бюджета осуществляется в соотношении не более 30 процентов (третий вариант). При таком варианте софинансирования исключается возможность системного влияния федерального центра на установление субъектами Российской Федерации приоритетов снижения дорожно-транспортного травматизма и на обеспечение единства реализации мероприятий Программы на всей территории Российской Федерации. Следовательно, при третьем варианте в регионах будут финансироваться только малозатратные или быстроокупаемые мероприятия, то есть наиболее выгодные в конкретный момент. Скорее всего это будут мелкие локальные мероприятия, не позволяющие воздействовать на ситуацию в целом. Такой подход, по оценкам экспертов, позволит к 2020 году обеспечить снижение числа погибших в дорожно-транспортных происшествиях на 64 процента целевого значения (или на 16,1 процента по сравнению с 2010 годом).

Второй вариант софинансирования мероприятий Программы лишает регионы необходимой самостоятельности в принятии решений, так как появляется излишняя централизация средств. При таком соотношении средств регионы, возможно, предпочтут участвовать в реализации капиталоемких мероприятий, связанных со строительством и реконструкцией дорожной инфраструктуры, а софинансирование только капиталоемких мероприятий скорее всего будет невозможно для дотационных регионов и они не смогут принять участие в Программе. В таком случае появляется риск в недофинансировании мероприятий, направленных на пропаганду безопасности дорожного движения, что опять предопределяет потерю системности в реализации Программы в целом.

Эффективность второго варианта составит 80 процентов целевого значения (снижение числа лиц, погибших в результате дорожно-транспортных происшествий, к 2020 году на 20,1 процента по сравнению с 2010 годом).

Таким образом, в 2013 - 2020 годах при возможных вариантах софинансирования только при наличии паритета достигается наибольший эффект от реализации мероприятий Программы (снижение числа лиц, погибших в результате дорожно-транспортных происшествий в 2020 году на 25 процентов по сравнению с 2010 годом). Следовательно, только выбор первого варианта софинансирования позволит обеспечить достижение целей Программы.

Реализация мероприятий Программы может сопровождаться возникновением следующих законодательных, информационных, кадровых и иных рисков:

правовые пробелы и противоречия в нормативно-правовой базе, ограничивающие действия и взаимодействие органов власти и их способность эффективно реагировать на ситуацию с аварийностью;

недостаточность, а иногда и отсутствие информации о целях, направлениях и результатах деятельности в сфере обеспечения безопасности дорожного движения;

недостаточная пропаганда безопасного дорожного движения и культурного поведения участников дорожного движения.

Минимизация влияния указанных рисков на реализацию Программы потребует формирования и поддержания в актуальном состоянии процессов планирования, исполнения, мониторинга, контроля и ресурсного обеспечения программной деятельности в сфере обеспечения безопасности дорожного движения, межведомственного и межуровневого взаимодействия, обеспечения публичности, информационной открытости и инвестиционной привлекательности Программы.

VI. Ориентировочные сроки и этапы решения проблемы программно-целевым методом

Программа рассчитана на 2013 - 2020 годы и будет осуществляться в 2 этапа:

1-й этап - 2013 - 2015 годы;

2-й этап - 2016 - 2020 годы.

На 1-м этапе Программы (2013 - 2015 годы) планируется реализация мероприятий, направленных:

на сокращение влияния наиболее весомых факторов, вызывающих дорожно-транспортную аварийность и снижающих возможность и качество оказания медицинской помощи пострадавшим в дорожно-транспортных происшествиях;

на изменение общественного отношения к проблемам безопасности дорожного движения;

на совершенствование деятельности федеральных органов исполнительной власти, органов исполнительной власти субъектов Российской Федерации и органов местного самоуправления по снижению дорожно-транспортной аварийности.

На 2-м этапе Программы (2016 - 2020 годы) мероприятия будут направлены преимущественно на достижение целевого состояния аварийности на российских дорогах, преодоление дисбаланса в ситуации с аварийностью в регионах и основываться на дифференцированном подходе к задачам по снижению дорожно-транспортного травматизма для каждого субъекта Российской Федерации и экономически выгодных механизмах софинансирования мероприятий по обеспечению безопасности дорожного движения за счет средств федерального бюджета и бюджетов субъектов Российской Федерации.

VII. Предложения по целям и задачам Программы, целевым индикаторам и показателям, позволяющим оценивать ход реализации Программы по годам на вариантной основе

Целью Программы является сокращение смертности от дорожно-транспортных происшествий к 2020 году на 25 процентов по сравнению с 2010 годом.

Достижение заявленной цели предполагает использование системного подхода к установлению следующих взаимодополняющих друг друга приоритетных задач по обеспечению безопасности дорожного движения:

предотвращение дорожно-транспортных происшествий, вероятность гибели людей в которых наиболее высока;

снижение тяжести травм в дорожно-транспортных происшествиях;

развитие современной системы оказания помощи пострадавшим в дорожно-транспортных происшествиях;

совершенствование системы управления деятельностью по повышению безопасности дорожного движения;

повышение правосознания и ответственности участников дорожного движения.

Задачи Программы позволят создать скоординированную систему направлений деятельности и детализирующих их мероприятий по снижению дорожно-транспортного травматизма в России, а также обеспечить:

условия для грамотного, ответственного и безопасного поведения участников дорожного движения;

переход от принципа функционального управления ресурсами к проектному финансированию конкретных направлений деятельности;

активное вовлечение в реализацию мероприятий Программы субъектов Российской Федерации, муниципальных образований и негосударственных организаций;

сотрудничество и партнерство с участием всех заинтересованных сторон в государственном, муниципальном и частном секторах с привлечением гражданского общества.

Перечень и содержание мероприятий Программы по направлениям необходимо уточнять и конкретизировать при разработке Программы.

Оценка достижения цели Программы по годам ее реализации осуществляется с использованием системы целевых индикаторов и показателей Программы:

число лиц, погибших в дорожно-транспортных происшествиях;

число детей, погибших в дорожно-транспортных происшествиях;

социальный риск (число лиц, погибших в дорожно-транспортных происшествиях, на 100 тыс. населения);

транспортный риск (число лиц, погибших в дорожно-транспортных происшествиях, на 10 тыс. транспортных средств);

тяжесть последствий (число лиц, погибших в дорожно-транспортных происшествиях, на 100 пострадавших).

Информационную основу построения системы соотношения цели, задачи, направлений, мероприятий составят результаты анализа состояния аварийности в Российской Федерации, деятельности в области обеспечения безопасности дорожного движения, а также социально-экономического развития страны (численность населения, количество транспортных средств, протяженность автомобильных дорог и др.), выполняемого на основе показателей государственного статистического наблюдения.

Целевые индикаторы и показатели Программы представлены в приложении № 1. Целевые индикаторы и показатели Программы могут быть уточнены в рамках разработки Программы.

IX. Предварительная оценка ожидаемой эффективности и результативности предлагаемого варианта решения проблемы

Эффективность и результативность реализации Программы заключается в сохранении жизней участников дорожного движения и в предотвращении социально-экономического и демографического ущерба от дорожно-транспортных происшествий и их последствий.

Согласно первому варианту реализации сценарных условий за период реализации Программы предусматривается обеспечить:

сохранение жизней 67587 человек;

предотвращение дополнительного социально-экономического ущерба от дорожно-транспортных происшествий и их последствий в размере 2828,7 млрд. рублей;

приток негосударственных инвестиций в сферу обеспечения безопасности дорожного движения в размере 1623,333 млн. рублей, в том числе за счет разработки и внедрения инструментов государственно-частного партнерства;

приближение уровня дорожно-транспортной аварийности в Российской Федерации к уровню развитых стран мира.

ДОРОГА-НЕ МЕСТО
ДЛЯ ИГРЫ!
ВОДИТЕЛЬ! НЕ ПРЕВЫШАЙ
СКОРОСТНОЙ РЕЖИМ!
30

ПАМЯТКА
РОССИЯ
МВД

ДОКУМЕНТАЦИЯ
ДЛЯ РАБОТЫ ГБОУ БКК ПФО ПО ИЗУЧЕНИЮ
ПРАВИЛ ДОРОЖНОГО ДВИЖЕНИЯ И ПРЕДУПРЕЖДЕНИЮ
ДОРОЖНО-ТРАНСПОРТНОГО ТРАВМАТИЗМА

1. Совместный план работы образовательного учреждения и ГИБДД ОМВД России по Ишимбайскому району
2. Календарно-тематическое планирование по предметам с использованием материалов «Программы по профилактике детского дорожно - транспортного травматизма и изучению Правил дорожного движения».
3. План-график проведения бесед, инструктажей с обучающимися.
4. Комплексное планирование месячника «Внимание – дети!».
5. Информационный материал о формах работы с обучающимися:
- воспитателей (классных руководителей) по изучению ПДД;
- преподавателей ОБЖ;
6. Циклограмма внеклассной деятельности по данной проблеме:
- творческие конкурсы обучающихся по литературе, изобразительной деятельности, технологии;
- прикладному творчеству;
- совместные творческие работы обучающихся и педагогов, обучающихся и родителей;
- выставки-конкурсы дидактических материалов учителей-предметников, педагогов ОБЖ, классных руководителей;
- конкурсы творческих методических материалов педагогов: конспектов уроков, сценариев мероприятий;
- дни открытых мероприятий внутри школы.

7. Методическая копилка:

- разработки методических мероприятий для воспитателей (классных руководителей);
- материалы для проведения «Дня профилактики»;
- информационный материал «Работа с родителями»;
- программа работы творческого объединения кадет «Юный инспектор».

ПАМЯТКА ДЛЯ КЛАССНОГО РУКОВОДИТЕЛЯ
НЕОБХОДИМО УЧИТЬ!

- Жди, пока автобус или другое транспортное средство отъедет на безопасное расстояние, или переходи в другом месте, где дорога хорошо просматривается в обе стороны.
- Прежде чем перейти дорогу, остановись, посмотри налево и на право, потом еще раз налево, и, убедившись в безопасности, переходи дорогу, постоянно контролируя ситуацию.
- Красный сигнал светофора – запрещающий, так как с другой стороны горит зеленый для машин. Желтый – знак внимания, предупреждающий о смене сигналов светофора. Для пешехода желтый сигнал также является запрещающим, так как на желтый сигнал машинам разрешено закончить проезд перекрестка. Зеленый разрешает движение, но, прежде чем выйти на проезжую часть дороги, необходимо убедиться в том, что все машины остановились.

Желтый мигающий сигнал светофора информирует о том, что перекресток нерегулируемый. Поэтому, прежде чем перейти дорогу, убедитесь в собственной безопасности.

- Необходимо рассчитать переход так, чтобы не останавливаться на середине дороги. Но если уже попал в такую ситуацию, то стой на середине дороги, на осевой линии, разделяющей транспортные потоки противоположных направлений, или на «направляющем островке», и не делай шаги ни вперед, ни назад, не оценив ситуацию, чтобы водитель успел принять решение, как лучше тебя объехать.
- Выходя из подъезда, уже будь внимателен и осторожен. Играй подальше от дороги, там, где нет машин.
- Не используйте для показа старые знаки на желтом фоне.
- Не путайте группы знаков, правильно называйте дорожные знаки и информацию, которую несет в себе тот или иной дорожный знак. Например, часто путают значение знаков 1.20 и 5.16.1. Они оба имеют одинаковое название «Пешеходный переход», но знак 1.20 (треугольный с красной каймой) относится к группе предупреждающих знаков и предупреждает водителя, что впереди – знак 5.16.1 и пешеходный переход. А знак 5.16.1 (квадратный синий), имеющий то же название, относится к группе информационно-указательных и указывает пешеходам, что через дорогу надо переходить именно здесь.
- Необходимо начинать обучение детей со знаков, актуальных для юных участников дорожного движения. В первую очередь, дети должны знать значение знаков: «Пешеходный переход» (подземный и надземный), «Движение пешеходов запрещено», «Пешеходная дорожка», «Дети», «Движение на велосипедах запрещено», «Пересечение с велосипедной дорожкой», «Велосипедная дорожка».
- Дорожный знак «ДЕТИ» вовсе не предусматривает переход через дорогу именно в месте его установки, а лишь информирует водителя о том, что на дороге могут неожиданно появиться дети, так как рядом школа, детский сад или другое учреждение, и возможно неожиданное появление детей на дороге.

Приложение 3

План
проведения лекции по предупреждению детского дорожно-транспортного травматизма

1. Вступительная часть. О необходимости и важности выполнения правил дорожной безопасности, историческая справка - 5 мин.
2. Просмотр к/ф «Безопасность на дороге» - 15 мин.
3. Статистика и анализ ДТП и детского дорожно-транспортного травматизма в стране и Республике Башкортостан - слайдофильм и фото ДТП - 15 мин.
4. Просмотр к/ф «Внимание - дети» о случаях ДДТТ, показанных по TV - 10 мин.
5. Профилактика ДДТТ в Республике Башкортостан. Целевая программа «Обеспечение БД в Республике Башкортостан» - 5 мин .
6. Программные требования по обучению школьников БДД в рамках программы ОБЖ (Элементы дороги в городе, сельской местности; участники движения; виды пешеходных переходов; дорожные знаки; светофорное регулирование) - 20 мин.
7. Фото - слайды транспортных площадок и автогородков - 5 мин.
8. Типичные ошибки при обучении школьников БДД - 20 мин.
(знаки «пешеходный переход»; разметка; обозначение остановки автобуса и его обход). - 20 мин.

9. Просмотр роликов для детей (с ошибками) - 10 мин.
10. ЮИДовское движение фото - плакатов - 10 мин.
11. Просмотр к/ф «Новогодние истории» и ролики по предупреждению ДДТТ - 20 мин.
12. Рекомендуемые материалы и наглядно-методические пособия БДД для учителей («ДДД»; Издательство «Кедр», брошюра «Просвещение»; «Три сигнала светофора».) - 5 мин.
13. Заключительное слово. Раздача наглядной агитации - 5 мин.

Итого - 165 мин.

ЭКЗАМЕНАЦИОННЫЕ
БИЛЕТЫ
CD

Приложение 4

Выписки из Правил дорожного движения Российской Федерации

4. Обязанности пешеходов

4.1. Пешеходы должны двигаться по тротуарам или пешеходным дорожкам, а при их отсутствии - по обочинам. Пешеходы, перевозящие или переносящие громоздкие предметы, а также лица, передвигающиеся в инвалидных колясках без двигателя, могут двигаться по краю проезжей части, если их движение по тротуарам или обочинам создает помехи для других пешеходов.

При отсутствии тротуаров, пешеходных дорожек или обочин, а также в случае невозможности двигаться по ним пешеходы могут двигаться по велосипедной дорожке или идти в один ряд по краю проезжей части (на дорогах с разделительной полосой - по внешнему краю проезжей части).

При движении по краю проезжей части пешеходы должны идти навстречу движению транспортных средств. Лица, передвигающиеся в инвалидных колясках без двигателя, ведущие мотоцикл, мопед, велосипед, в этих случаях должны следовать по ходу движения транспортных средств. (в ред. Постановления Правительства РФ от 14.12.2005 N 767)

При движении по обочинам или краю проезжей части в темное время суток или в условиях недостаточной видимости пешеходам рекомендуется иметь при себе предметы со световозвращающими элементами и обеспечивать видимость этих предметов водителями транспортных средств. (абзац введен Постановлением Правительства РФ от 14.12.2005 N 767)

4.2. Движение организованных пеших колонн по проезжей части разрешается только по направлению движения транспортных средств по правой стороне не более чем по четыре человека в ряд. Спереди и сзади колонны с левой стороны должны находиться сопровождающие с красными флажками, а в темное время суток и в условиях недостаточной видимости - с включенными фонарями: спереди - белого цвета, сзади - красного.

Группы детей разрешается водить только по тротуарам и пешеходным дорожкам, а при их отсутствии - и по обочинам, но лишь в светлое время суток и только в сопровождении взрослых.

5. Обязанности пассажиров

5.1. Пассажиры обязаны:

- при поездке на транспортном средстве, оборудованном ремнями безопасности, быть пристегнутым ими, а при поездке на мотоцикле – быть в застегнутом мотошлеме;
- посадку и высадку производить со стороны тротуара или обочины и только после полной остановки транспортного средства.

Если посадка и высадка невозможна со стороны тротуара или обочины, она может осуществляться со стороны проезжей части при условии, что это будет безопасно и не создаст помех другим участникам движения.

2. Общие обязанности водителей

2.1.2. При движении на транспортном средстве, оборудованном ремнями безопасности, быть пристегнутым и не перевозить пассажиров, не пристегнутых ремнями (допускается не пристегиваться ремнями обучающему вождению, когда транспортным средством управляет обучаемый, а в населенных пунктах, кроме того, водителям и пассажирам автомобилей оперативных служб, имеющих специальные цветографические схемы, нанесенные на наружные поверхности). При управлении мотоциклом быть в застегнутом мотошлеме и не перевозить пассажиров без застегнутого мотошлема.

21. Учебная езда

21.4. Обучаемому на автомобиле должно быть не менее 16 лет, а на мотоцикле – не менее 14 лет.

22. Перевозка людей

22.2. Перевозка людей в кузове грузового автомобиля с бортовой платформой разрешается, если он оборудован в соответствии с Основными положениями, при этом перевозка детей допускается только в исключительных случаях.

22.6. Организованная перевозка группы детей должна осуществляться в соответствии со специальными правилами в автобусе или грузовом автомобиле с кузовом-фургоном, имеющих опознавательные знаки «Перевозка детей». При этом с детьми должен находиться взрослый сопровождающий.

22.9. Перевозка детей допускается при условии обеспечения их безопасности с учетом особенностей конструкции транспортного средства.

Перевозка детей до 12-летнего возраста в транспортных средствах, оборудованных ремнями безопасности, должна осуществляться с использованием специальных детских удерживающих устройств, соответствующих весу и росту ребенка, или иных средств, позволяющих пристегнуть ребенка с помощью ремней безопасности, предусмотренных конструкцией транспортного средства, а на переднем сиденье легкового автомобиля – только с использованием специальных детских удерживающих устройств.

Запрещается перевозить детей до 12-летнего возраста на заднем сиденье мотоцикла.

24. Дополнительные требования к движению велосипедов, мопедов, гужевых повозок, а также прогону животных

24.3. Водителям велосипеда и мопеда запрещается:

ездить, не держась за руль хотя бы одной рукой;

перевозить пассажиров, кроме ребенка в возрасте до 7 лет на дополнительном сиденье, оборудованном надежными подножками;

перевозить груз, который выступает более чем на 0,5 м по длине или ширине за габариты, или груз, мешающий управлению;

двигаться по дороге при наличии рядом велосипедной дорожки;

поворачивать налево или разворачиваться на дорогах с трамвайным движением и на дорогах, имеющих более одной полосы для движения в данном направлении.

Запрещается буксировка велосипедов и мопедов, а также велосипедами и мопедами, кроме буксировки прицепа, предназначенного для эксплуатации с велосипедом или мопедом.

Приложение 5

Утверждаю
Руководитель
Федеральной службы
по надзору в сфере защиты
прав потребителей
и благополучия человека,
Главный государственный
санитарный врач
Российской Федерации
Г.Г.ОНИЩЕНКО
21 сентября 2006 года

Утверждаю
Главный государственный
инспектор безопасности
дорожного движения
Российской Федерации
В.Н.КИРЬЯНОВ
1 сентября 2006 года

МЕТОДИЧЕСКИЕ РЕКОМЕНДАЦИИ ПО ОБЕСПЕЧЕНИЮ САНИТАРНО-ЭПИДЕМИОЛОГИЧЕСКОГО БЛАГОПОЛУЧИЯ И БЕЗОПАСНОСТИ ПЕРЕВОЗОК ОРГАНИЗОВАННЫХ ГРУПП ДЕТЕЙ АВТОМОБИЛЬНЫМ ТРАНСПОРТОМ

Общие положения

1. Настоящие Методические рекомендации определяют порядок организации и осуществления перевозок детей, основные обязанности и ответственность должностных лиц и водителей автобусов, осуществляющих организацию и перевозку детей к местам отдыха и обратно по разовому заказу или туристско-экскурсионному маршруту. Данные рекомендации разработаны для всех юридических и физических лиц, участвующих в перевозках организованных детских коллективов.

2. Главными задачами настоящих Методических рекомендаций являются:

- обобщение требований по обеспечению безопасности перевозки организованных групп детей в одном документе;
- предотвращение неблагоприятного воздействия на организм детей вредных факторов и условий, связанных с пребыванием в стационарных условиях зон обслуживания пассажиров и в пути следования автомобильным транспортом;
- создание документа, который используется при разработке стандартов и рабочих инструкций юридическими и физическими лицами, занимающимися организацией и осуществлением перевозок детских коллективов.

3. Настоящие Методические рекомендации применяются при осуществлении перевозок автобусами групп общей численностью восемь и более детей.

4. В настоящих Методических рекомендациях используются следующие термины и определения:

Заказчик - организация, юридическое или физическое лицо, являющееся потребителем транспортной услуги по перевозке детей;

Исполнитель - организация, юридическое или физическое лицо, выполняющее услугу по перевозке детей по заявке Заказчика.

Функции Заказчика и Исполнителя могут быть исполнены одной организацией либо юридическим лицом, которые обладают одновременно потребностью и возможностью осуществления услуги.

5. В соответствии с Законом РФ от 07.02.92 N 2300-1 "О защите прав потребителей" Заказчик транспортной услуги имеет право получить информацию от Исполнителя о качестве и полноте подготовки транспортных средств и водителей к перевозке детей.

6. Массовые перевозки детей автомобильной колонной (3 автобуса и более) осуществляются только при наличии у Заказчика уведомления ГИБДД о выделении автомобильной колонне специального автомобиля сопровождения. Уведомление ГИБДД предъявляется Заказчиком вместе с заявкой на перевозку детей автомобильной колонной Исполнителю.

7. Экскурсионные автобусные поездки детей организуются по маршрутам продолжительностью до 12 часов с одним водителем и до 16 часов - с двумя водителями.

Туристические поездки организуются с более длительной продолжительностью с обязательным использованием двух водителей, в данном случае при организации поездки предусматриваются условия для полноценного отдыха (в гостиницах, кемпингах и т.п.) водителей и пассажиров не менее 8 часов после 16 часов движения.

Перевозка детей при экскурсионных и туристических поездках осуществляется в светлое время суток. Движение автобуса в период с 23.00 до 7.00 часов не разрешается.

Туристско-экскурсионные перевозки детей дошкольного возраста не рекомендуются.

В случае, если Заказчиком выступает детское учреждение, туристско- экскурсионные и разовые перевозки детей, как правило, организуются только при наличии письменного разрешения вышестоящей организации.

Осуществлять перевозки детей автомобильным транспортом (кроме экскурсионных и туристических) при нахождении в пути не более четырех часов и в случаях, когда невозможно организовать доставку детей другим видом транспорта.

8. В случаях осуществления нерегулярной (разовой) поездки в пригородную зону или в междугородном сообщении Заказчик вправе потребовать, чтобы автобус накануне поездки был предъявлен для внеочередной проверки технического состояния в ГИБДД.

Основные требования по организации перевозок детей

1. Для организации перевозки детей Заказчик должен заключить договор с Исполнителем. При этом Исполнитель обязан иметь лицензию на данный вид деятельности и лицензионную карточку на эксплуатируемое транспортное средство, за исключением случая, если указанная деятельность осуществляется для обеспечения собственных нужд.

Передача лицензии или лицензионной карточки другому перевозчику запрещена.

2. Если хозяйствующий субъект, в том числе и детское учреждение, имеет собственный (собственные) автобус (автобусы), то на него также распространяются требования всех нормативных документов, касающиеся обеспечения безопасности перевозок. В случае отсутствия таких возможностей автобус должен базироваться и обслуживаться у Исполнителя, который имеет возможность обеспечивать выполнение всех необходимых требований по обеспечению безопасности перевозок.

3. К перевозкам групп детей допускаются водители, имеющие непрерывный трехлетний и более стаж работы на автомобильных транспортных средствах категории "Д" и не имеющие на протяжении последних трех лет нарушений действующих Правил дорожного движения.

4. Перевозка организованных групп детей осуществляется при обязательном сопровождении на весь период поездки на каждое транспортное средство взрослого сопровождающего, а если число перевозимых детей более двадцати - двух сопровождающих. Перед поездкой сопровождающие проходят специальный инструктаж совместно с водителем, проводимый полномочным представителем Исполнителя либо, как исключение, руководителем Заказчика на основе настоящих Методических рекомендаций.

Заказчик несет ответственность за безопасность перевозки детей в части, его касающейся.

5. Автомобильная колонна с детьми до пункта назначения сопровождается машиной "скорой помощи". При количестве автобусов менее трех необходимо наличие квалифицированного медицинского работника в каждом автобусе.

6. Техническое состояние автобусов Исполнителя должно отвечать требованиям основных положений по допуску транспортных средств к эксплуатации. Водитель обязан иметь при себе действующий талон о прохождении государственного технического осмотра автобуса.

7. Автобус должен быть оборудован:

- двумя легкосъемными огнетушителями емкостью не менее двух литров каждый (один - в кабине водителя, другой - в пассажирском салоне автобуса);
- квадратными опознавательными знаками желтого цвета с каймой красного цвета (сторона квадрата - не менее 250 мм, ширина каймы - 1/10 стороны квадрата), с черным изображением символа дорожного знака 1.21 "Дети", которые должны быть установлены спереди и сзади автобуса;
- двумя аптечками первой помощи (автомобильными);
- двумя противооткатными упорами;
- знаком аварийной остановки;
- при следовании в колонне - информационной табличкой с указанием места автобуса в колонне, которая устанавливается на лобовом стекле автобуса справа по ходу движения;
- автобусы с числом мест более 20, изготовленные после 01.01.98 и используемые в туристических поездках, должны быть оборудованы тахографами - контрольными устройствами для непрерывной регистрации пройденного пути и скорости движения, времени работы и отдыха водителя. В этом случае владелец транспортного средства обязан выполнять требования Правил использования тахографов на автомобильном транспорте в Российской Федерации, утвержденных Приказом Минтранса России от 07.07.98 N 86.

8. Класс автобуса должен соответствовать виду осуществляемой перевозки детей. Каждый автобус перед выездом на линию должен пройти проверку технического состояния и соответствия экипировки требованиям, установленным Правилами дорожного движения.

9. При выезде на линию к месту посадки водитель должен лично проверить состояние экипировки автобуса.

10. Автомобильная колонна с детьми сопровождается специальным автомобилем ГИБДД, двигающимся впереди колонны. Если количество автобусов в колонне составляет более 10 единиц, ГИБДД дополнительно выделяет автомобиль, замыкающий колонну.

При осуществлении перевозки групп детей одним или двумя автобусами сопровождение специальным автомобилем ГИБДД не обязательно.

Сопровождение колонны автобусов при автомобильной перевозке групп детей осуществляется от места формирования до конечного пункта назначения.

11. При массовой перевозке детей руководителем Исполнителя назначаются:

- из числа допущенных к перевозке детей водителей - старший водитель;
- из числа специалистов работников Исполнителя - старший автомобильной колонны.

Старший водитель, как правило, управляет последним автобусом колонны.

12. Перед выполнением перевозок организованных детских коллективов Исполнитель совместно с Заказчиком не позднее трех суток до назначенного срока начала перевозки представляет в соответствующие отделы ГИБДД официальное уведомление о планируемой перевозке с указанием:

- даты и маршрута движения;
- графика движения, отвечающего требованиям режима труда и отдыха водителей, включающего в себя определение времени прохождения контрольных пунктов маршрута, мест остановок и отдыха, оборудованных в соответствии с требованиями санитарного законодательства;
- схемы трассы движения и маневрирования с обозначением на ней опасных участков, постов ГИБДД, пунктов медицинской помощи, больниц и др.;
- подтверждения выделения медицинского сопровождения;

- марки и государственного номера автобуса (автобусов), фамилий водителей, которые будут осуществлять перевозку детей, с приложением списков детей и лиц, их сопровождающих, утвержденных территориальными управлениями образования.

13. Заказчик обязан обеспечить организованные группы детей, находящиеся в пути следования более трех часов, наборами пищевых продуктов (сухими пайками) с согласованием их ассортимента с территориальными управлениями Роспотребнадзора по субъектам РФ в установленном порядке, а также предусмотреть во время движения соблюдение питьевого режима в соответствии с действующим санитарным законодательством.

14. Режим работы водителя автобуса должен предусматривать после первых трех часов непрерывного управления автомобилем предоставление водителю специального перерыва для отдыха от управления автомобилем в пути продолжительностью не менее 15 минут. В дальнейшем перерывы такой продолжительности предусматриваются не более чем через каждые два часа. В том случае, когда время предоставления специального перерыва совпадает со временем предоставления перерыва для отдыха и питания, специальный перерыв не предоставляется. При направлении в рейс двух водителей на один автобус они меняются не реже чем через три часа.

15. Перед началом массовых перевозок детей в оздоровительные лагеря приказом руководителя Исполнителя назначается специальная комиссия, которая проводит предварительное обследование подъездных дорог к оздоровительным лагерям и, исходя из состояния дорог, определяет возможность осуществления перевозок детей в оздоровительные лагеря и в специальные зоны отдыха, о чем составляется соответствующий акт.

16. При организации регулярных перевозок детей, связанных с учебно- воспитательным процессом (например, в школу и обратно), необходимо согласование трассмаршрутов и графиков движения автобусов с органами ГИБДД.

Требования по выполнению перевозок

1. Водители автобуса, допущенные к перевозке детей, должны иметь продолжительность междусменного отдыха перед поездкой не менее 12 часов, а также пройти инструктаж.

Уполномоченное лицо Исполнителя вносит в путевой лист автобуса отметку о прохождении водителем специального инструктажа.

2. Водитель, осуществляющий перевозки, должен выполнять указания старшего, в случае если они не противоречат Правилам перевозки пассажиров, Правилам дорожного движения, не связаны с изменением маршрута движения автобуса.

3. Автомобильная перевозка групп детей автобусами в период суток с 23.00 до 05.00 часов, а также в условиях недостаточной видимости (туман, снегопад, дождь и др.) запрещается. В период суток с 23.00 до 05.00 часов, в порядке исключения, допускается перевозка детей к железнодорожным вокзалам и аэропортам и от них, а также при задержках в пути до ближайшего места отдыха (ночлега).

4. Перевозка детей автобусом осуществляется только с включенным ближним светом фар. Перевозка детей запрещается, когда дорожные или метеорологические условия представляют угрозу безопасности перевозки.

5. Скорость движения автобуса выбирается водителем в зависимости от дорожных, метеорологических и других условий, но при этом не должна превышать 60 - 70 км/час.

6. Перед отправлением автобуса в рейс водитель (при движении колонной - старший колонны) должен лично убедиться в соответствии количества отъезжающих детей и сопровождающих количеству посадочных мест (для сидения), в отсутствии вещей и инвентаря в проходах, на накопительных площадках, в включении ближнего света фар. Окна в салоне автобуса при движении должны быть закрыты. На верхних полках могут находиться легкие личные вещи.

7. В пути следования остановку автобуса (автобусов) можно производить только на специальных площадках, а при их отсутствии - за пределами дороги, чтобы исключить внезапный выход ребенка (детей) на дорогу.

8. При вынужденной остановке автобуса, вызванной технической неисправностью, водитель должен остановить автобус так, чтобы не создавать помех для движения других

транспортных средств, включить аварийную сигнализацию, а при ее отсутствии или неисправности - выставить позади автобуса знак аварийной остановки на расстоянии не менее 15 метров от автобуса в населенном пункте и 30 метров - вне населенного пункта. Первым из автобуса выходит старший и, располагаясь у передней части автобуса, руководит высадкой детей.

9. В случае получения ребенком в пути следования травмы, наступления внезапного заболевания, кровотечения, обморока и пр. водитель автобуса обязан немедленно принять меры по доставке ребенка в ближайший медицинский пункт (учреждение, больницу) для оказания ребенку квалифицированной медицинской помощи.

10. Водителю автобуса при перевозке детей запрещается:

- следовать со скоростью более 60 км/час;
- изменять маршрут следования;
- перевозить в салоне автобуса, в котором находятся дети, любой груз, багаж или инвентарь, кроме ручной клади и личных вещей детей;
- оставлять автобус или покидать свое место, если в салоне автобуса находятся дети;
- при следовании в автомобильной колонне производить обгон впереди идущего автобуса;
- выходить из салона автобуса при наличии детей в автобусе, в том числе при посадке и высадке детей;
- осуществлять движение автобуса задним ходом;
- покидать свое место или оставлять транспортное средство, если им не приняты меры, исключающие самопроизвольное движение транспортного средства или использование его в отсутствие водителя.

11. В пути следования водитель обязан строго выполнять Правила дорожного движения, плавно трогаться с места, выдерживать дистанцию между впереди идущим транспортным средством, без необходимости резко не тормозить, принимать меры предосторожности, быть внимательным к окружающей обстановке.

12. По прибытии к пункту высадки детей из автобуса водитель должен осмотреть салон автобуса. При обнаружении в салоне личных вещей детей передать их сопровождающему.

13. При наличии каких-либо замечаний (недостатков) по организации дорожного движения, состоянию автомобильных дорог, улиц, железнодорожных переездов, паромных переправ, их обустройству, угрожающих безопасности дорожного движения, водитель обязан сообщить диспетчеру Исполнителя.

Перечень нормативных правовых актов,
использованных при составлении Методических рекомендаций

1. Федеральный закон от 10.12.95 № 196-ФЗ "О безопасности дорожного движения".
2. Закон РФ от 07.02.92 № 2300-1 "О защите прав потребителей".
3. Федеральный закон от 30.03.99 N 52-ФЗ "О санитарно- эпидемиологическом благополучии населения".
4. Федеральный закон от 08.08.2001 № 128-ФЗ "О лицензировании отдельных видов деятельности".
5. Приказ Минтранса России от 08.01.97 № 2 "Об утверждении Положения об обеспечении безопасности перевозок пассажиров автобусами" (зарегистрирован в Минюсте России 14.05.97, рег. № 1302).
6. Приказ Минтранса России от 09.03.95 № 27 "Об утверждении Положения об обеспечении безопасности дорожного движения в предприятиях, учреждениях, организациях, осуществляющих перевозки пассажиров и грузов" (зарегистрирован в Минюсте России 09.06.95, рег. № 868).
7. Приказ Минтранса России от 20.08.2004 № 15 "Об утверждении Положения об особенностях режима рабочего времени и времени отдыха водителей автомобилей" (зарегистрирован в Минюсте России 01.11.2004, рег. № 6094).
8. Постановление Правительства РФ от 23.10.93 № 1090 "О Правилах дорожного движения" (с изменениями).

9. Приказ Минтранса России от 07.07.98 № 86 "Об утверждении Правил использования тахографов на автомобильном транспорте в Российской Федерации".

10. Постановление Правительства РФ от 10.06.2002 № 402 "О лицензировании перевозок пассажиров и грузов автомобильным транспортом".

11. Приказ МВД России от 06.07.95 № 260 "О мерах по обеспечению безопасного и беспрепятственного проезда автомобилей специального назначения".

Приложение 6
ГОСТ Р 52605-2006
Группа Д28

НАЦИОНАЛЬНЫЙ СТАНДАРТ РОССИЙСКОЙ ФЕДЕРАЦИИ

Технические средства организации дорожного движения

ИСКУССТВЕННЫЕ НЕРОВНОСТИ

Общие технические требования. Правила применения

ОКС 93.080.30
ОКП 52 1000 Дата введения 2008-01-01

Предисловие

Цели и принципы стандартизации в Российской Федерации установлены Федеральным законом от 27 декабря 2002 г. N 184-ФЗ "О техническом регулировании", а правила применения национальных стандартов Российской Федерации - ГОСТ Р 1.0-2004 "Стандартизация в Российской Федерации. Основные положения"

Сведения о стандарте

1. РАЗРАБОТАН Федеральным государственным унитарным предприятием "РОСДОРНИИ" (ФГУП "РОСДОРНИИ") по заказу Федерального дорожного агентства

2. ВНЕСЕН Техническим комитетом по стандартизации ТК 278 "Безопасность дорожного движения" и Техническим комитетом по стандартизации ТК 418 "Дорожное хозяйство"

3. УТВЕРЖДЕН И ВВЕДЕН В ДЕЙСТВИЕ Приказом Федерального агентства по техническому регулированию и метрологии от 11 декабря 2006 г. N 295-ст

4. ВВЕДЕН ВПЕРВЫЕ

Информация об изменениях к настоящему стандарту публикуется в ежегодно издаваемом информационном указателе "Национальные стандарты", а текст изменений и поправок - в ежемесячно издаваемых информационных указателях "Национальные стандарты". В случае пересмотра (замены) или отмены настоящего стандарта соответствующее уведомление будет опубликовано в ежемесячно издаваемом информационном указателе "Национальные стандарты".

Соответствующая информация, уведомление и тексты размещаются также в информационной системе общего пользования - на официальном сайте Федерального агентства по техническому регулированию и метрологии в сети Интернет.

1 Область применения

Настоящий стандарт распространяется на искусственные неровности, устраиваемые на проезжей части дорог и улиц городов и сельских поселений (далее - дороги) Российской Федерации.

Стандарт устанавливает общие технические требования к искусственным неровностям для принудительного ограничения скорости движения транспортных средств и правила их применения.

2 Нормативные ссылки

В настоящем стандарте использованы нормативные ссылки на следующие стандарты:

ГОСТ Р 50597-93 Автомобильные дороги и улицы. Требования к эксплуатационному состоянию, допустимому по условиям обеспечения безопасности дорожного движения

ГОСТ Р 51256-99 Технические средства организации дорожного движения. Разметка дорожная. Типы и основные параметры. Общие технические требования

ГОСТ Р 52289-2004 Технические средства организации дорожного движения. Правила применения дорожных знаков, разметки, светофоров, дорожных ограждений и направляющих устройств

ГОСТ Р 52290-2004 Технические средства организации дорожного движения. Знаки дорожные. Общие технические требования

ГОСТ Р 52399-2005 Геометрические элементы автомобильных дорог

Примечание - При пользовании настоящим стандартом целесообразно проверить действие ссылочных стандартов в информационной системе общего пользования - на официальном сайте Федерального агентства по техническому регулированию и метрологии в сети Интернет или по ежегодно издаваемому информационному указателю "Национальные стандарты", который опубликован по состоянию на 1 января текущего года, и по соответствующим ежемесячно издаваемым информационным указателям, опубликованным в текущем году. Если ссылочный стандарт заменен (изменен), то при пользовании настоящим стандартом следует руководствоваться замененным (измененным) стандартом. Если ссылочный стандарт отменен без замены, то положение, в котором дана ссылка не него, применяется в части, не затрагивающей эту ссылку.

3 Термины и определения

В настоящем стандарте применены следующие термины с соответствующими определениями:

3.1 **искусственная неровность**; ИН: Специально устроенное возвышение на проезжей части для принудительного снижения скорости движения, расположенное перпендикулярно к оси дороги.

3.2 **гребень ИН:** Линия, перпендикулярная в плане к оси дороги, соединяющая наиболее возвышенные над проезжей частью точки ИН.

3.3 **высота ИН:** Кратчайшее расстояние от гребня ИН на оси дороги до уровня проезжей части.

3.4 **продольный профиль ИН:** Сечение, создаваемое при пересечении ИН вертикальной плоскостью, расположенной по ее гребню, перпендикулярно к проезжей части дороги.

3.5 **поперечный профиль ИН:** Сечение, создаваемое при пересечении ИН вертикальной плоскостью, расположенной по оси дороги.

4 Технические требования

4.1 Общие требования

4.1.1 ИН устраивают на отдельных участках дорог для обеспечения принудительного снижения максимально допустимой скорости движения транспортных средств до 40 км/ч и менее.

4.1.2 Конструкции ИН в зависимости от технологии изготовления подразделяют на монолитные и сборно-разборные.

4.1.3 Длина ИН должна быть не менее ширины проезжей части. Допустимое отклонение - не более 0,2 м с каждой стороны дороги.

4.1.4 На участке для устройства ИН должен быть обеспечен водоотвод с проезжей части дороги.

4.1.5 Для информирования водителей участки дорог с ИН должны быть оборудованы техническими средствами организации дорожного движения: дорожными знаками и разметкой.

4.2 Требования к монолитным конструкциям

4.2.1 Монолитные конструкции ИН должны быть изготовлены из асфальтобетона.

В зависимости от поперечного профиля ИН подразделяют на два типа:

- волнообразные (см. рисунок 1а);
- трапецевидные (см. рисунок 1б).

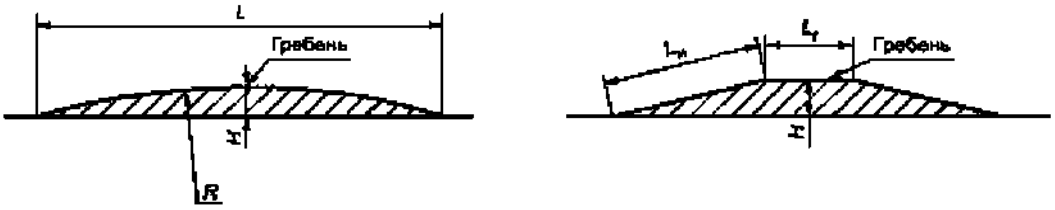

а - волнообразная ИН б - трапециевидная ИН

Рисунок 1 - Поперечные профили ИН

4.2.2 Тип продольного профиля ИН выбирают с учетом наличия около нее дождеприемных колодцев с верховой стороны дороги на спуске и в зависимости от направления поперечного стока воды на проезжей части.

Различают следующие типы:

I - при двустороннем поперечном уклоне проезжей части и отсутствии дождеприемных колодцев с верховой стороны дороги на спуске у ИН (см. рисунок 2а);

II - при двустороннем поперечном уклоне проезжей части и наличии дождеприемных колодцев с верховой стороны дороги на спуске у ИН (см. рисунок 2б);

III - при одностороннем поперечном уклоне проезжей части и отсутствии дождеприемного колодца в нижнем лотке с верховой стороны дороги на спуске у ИН (см. рисунок 2в);

IV - при одностороннем поперечном уклоне проезжей части и наличии дождеприемного колодца в нижнем лотке с верховой стороны дороги на спуске у ИН (см. рисунок 2г).

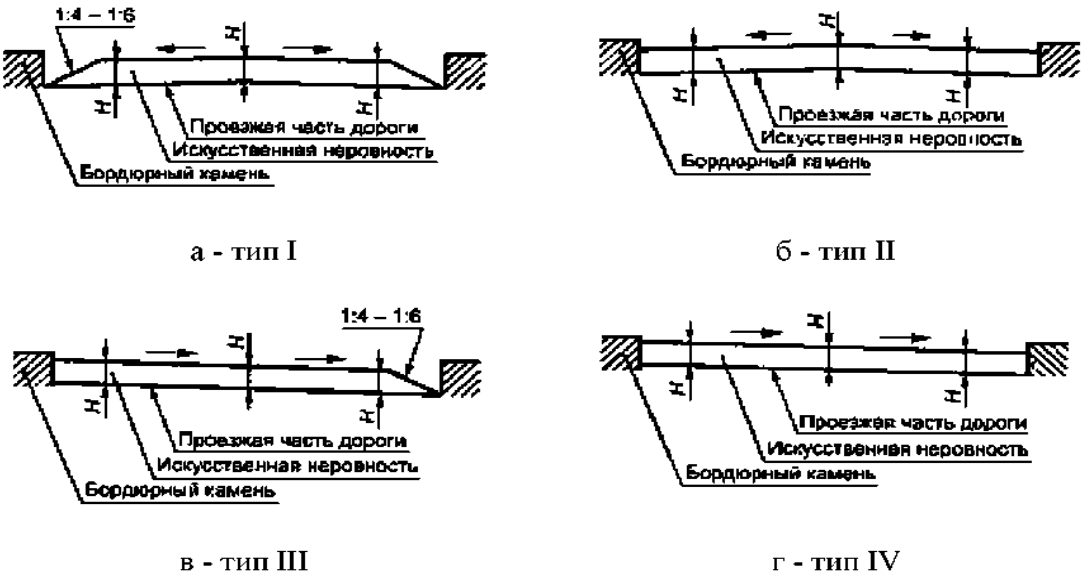

Рисунок 2 - Продольные профили ИН

4.2.3 Параметры ИН следует принимать исходя из максимально допустимой скорости движения на участке дороги, указываемой на знаке, в соответствии с таблицей 1.

Таблица 1

Размеры в метрах

Максимально допустимая скорость движения, указываемая на знаке, км/ч	Волнообразный профиль			Трапециевидный профиль		
	Длина ***1***	Максимальная высота гребня ***H***	Радиус криволинейной поверхности ***K***	Длина		Максимальная высота гребня ***H***
				горизонтальной площадки **А-**	наклонного участка	
20	От 3,0 до 3,5 включ.	0,07	От 11 до 15 включ.	От 2,0 до 2,5 включ.	От 1,0 до 1,15 включ.	0,07
30	От 4,0 до 4,5 включ.	0,07	От 20 до 25 включ.	От 3,0 до 5,0 включ.	От 1,0 до 1,40 включ.	0,07
40	От 6,25 до 6,75 включ.	0,07	От 48 до 57 включ.	От 3,0 до 5,0 включ.	От 1,75 до 2,25 включ.	0,07

На дорогах, по которым осуществляется регулярное движение безрельсовых маршрутных транспортных средств, параметры ИН следует принимать в соответствии с таблицей 2.

Таблица 2

Размеры в метрах

Максимально допустимая скорость движения, указываема	Волнообразный профиль			Трапециевидный профиль	
	Длина ***1***	Максимальная высота	Радиус криволинейной поверхности	Длина	Максимальная высота гребня ***H***

я на знаке, км/ч		гребня ***Н***	***К***			
				горизонтальной	наклонного участка	
20	От 5,0 до 5,5 включ.	0,07	От 31 до 38 включ.	От 2,0 до 2,5 включ.	От 1,5 до 2,0 включ.	0,07
30	От 8,0 до 8,5 включ.	0,07	От 80 до 90 включ.	От 3,0 до 5,0 включ.	От 2,0 до 2,5 включ.	0,07
40	От 12 до 12,5 включ.	0,07	От 180 до 195 включ.	От 3,0 до 5,0 включ.	От 4,0 до 4,5 включ.	0,07

4.3 Требования к сборно-разборным конструкциям

4.3.1 Сборно-разборная конструкция ИН может состоять из ряда однотипных геометрически совместимых основных и краевых элементов.

4.3.2 Основной и краевой элементы могут состоять из одной (см. рисунок 3а) или двух частей (см. рисунок 3б), которые геометрически совместимы друг с другом и имеют отверстия для крепления к покрытию дороги.

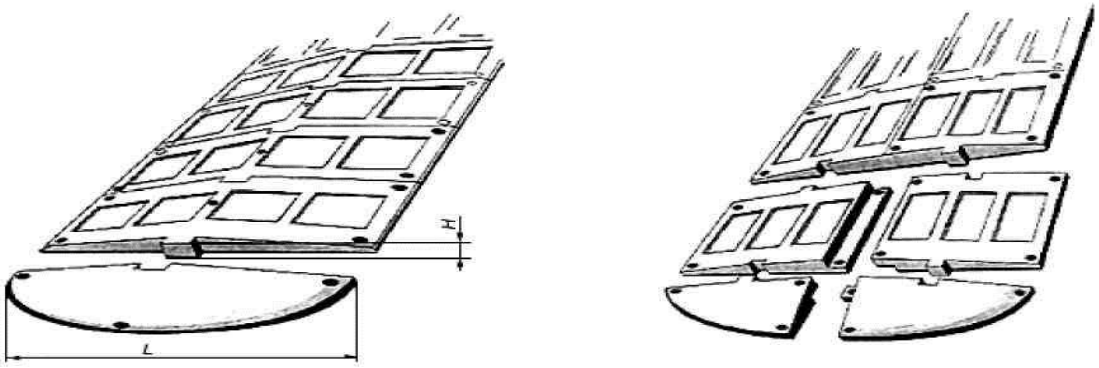

а - ИН из одной части основного и краевого элементов

б - ИН из двух частей основного и краевого элементов

Рисунок 3 - Конструкция сборно-разборной ИН

4.3.3 В конструкции должна быть предусмотрена возможность монтажа и демонтажа на покрытии дороги, а также замены отдельных ее элементов и частей с использованием специального инструмента.

4.3.4 Размеры элементов ИН следует принимать в зависимости от требуемого ограничения максимально допустимой скорости движения в соответствии с таблицей 3.

Таблица 3

Размеры в метрах

Максимально допустимая скорость движения,	Элемент ИН	
	Основной	Краевой

	Длина хорды ***1***	Максимальная высота ***H***	Длина хорды ***1***	Максимальна я высота ***H***
30	От 0,50 до 0,70 включ.	От 0,05 до 0,06 включ.	От 0,50 до 0,70 включ.	От 0,05 до 0,06 включ.
40	От 0,90 до 1,10 включ.	От 0,05 до 0,06 включ.	От 0,90 до 1,10 включ.	От 0,05 до 0,06 включ.

4.3.5 Каждый элемент ИН может быть выполнен в виде однослойной или двухслойной конструкции.

4.3.6 ИН должна иметь поверхность, обеспечивающую коэффициент сцепления в соответствии с требованиями ГОСТ Р 50597.

4.3.7 Твердость ИН, изготовленной из эластичного материала, по Шору А, измеренная на рабочей поверхности не менее чем в пяти точках, не менее 50 мм от края, должна быть от 55 до 80 условных единиц.

4.4 Для обеспечения видимости в темное время суток на поверхность ИН должны быть нанесены световозвращающие элементы, ориентированные по направлению движения транспортных средств. Площадь световозвращающих элементов должна быть не менее 15% общей площади ИН.

4.5 Световозвращающие элементы выполняют из полимерных лент или иных материалов в соответствии с ГОСТ Р 51256. Значения коэффициента яркости и коэффициента световозвращения таких элементов должны соответствовать требованиям ГОСТ Р 51256 для дорог I категории и магистральных улиц непрерывного движения. При разрушении или отслаивании световозвращающих элементов, а также снижении в процессе эксплуатации их светотехнических характеристик до значений ниже нормативных, световозвращающие элементы должны быть заменены на новые.

4.6 Не допускается эксплуатация ИН с отсутствующими отдельными элементами и выступающими или открытыми элементами крепежа.

В случае нарушения целостности ИН из-за потери одного или нескольких элементов оставшийся в дорожном покрытии крепеж не должен служить причиной повреждения шин.

4.7 При демонтаже ИН одновременно должны быть удалены крепежные элементы, оставшиеся отверстия на покрытии автомобильной дороги заделаны, а предупреждающие дорожные знаки и разметка ликвидированы.

4.8 В комплект искусственной неровности должны входить:

- основные и краевые элементы;
- крепежные элементы;
- паспорт изделия;
- инструкция по монтажу.

5 Методы контроля искусственных неровностей

5.1 Техническое состояние ИН контролируют визуально.

Контроль световозвращающих элементов - по ГОСТ Р 51256.

5.2 При осмотре ИН сборно-разборной конструкции проверяют наличие всех элементов, их состояние и плотность прилегания к покрытию дороги.

5.3 При осмотре монолитной конструкции ИН проверяют отсутствие просадок, выбоин, иных повреждений. Предельные размеры повреждений покрытия проезжей части и сроки их ликвидации устанавливают в соответствии с ГОСТ Р 50597.

5.4 При обнаружении какого-либо дефекта ИН срок его устранения не должен превышать трех суток.

6 Правила применения искусственных неровностей

6.1 ИН устраивают на дорогах с асфальтобетонными и цементобетонными покрытиями на участках с искусственным освещением.

6.2 ИН устраивают на основе анализа причин аварийности на конкретных участках дорог с учетом состава и интенсивности движения и дорожных условий ИН устраивают:

- перед детскими и юношескими учебно-воспитательными учреждениями, детскими площадками, местами массового отдыха, стадионами, вокзалами, магазинами и другими объектами массовой концентрации пешеходов, на транспортно-пешеходных и пешеходно-транспортных магистральных улицах районного значения, на дорогах и улицах местного значения, на парковых дорогах и проездах [1];

- перед опасными участками дорог, на которых введено ограничение скорости движения до 40 км/ч и менее, установленное дорожным знаком 3.24 "Ограничение максимальной скорости" или 5.3.1 "Зона с ограничением максимальной скорости";

- перед въездом на территорию, обозначенную знаком 5.21 "Жилая зона";

- перед нерегулируемыми перекрестками с необеспеченной видимостью транспортных средств, приближающихся по пересекаемой дороге, на расстоянии от 30 до 50 м до дорожного знака 2.5 "Движение без остановки запрещено";

- от 10 до 15 м до начала участков дорог, являющихся участками концентрации дорожно-транспортных происшествий;

- от 10 до 15 м до наземных нерегулируемых пешеходных переходов у детских и юношеских учебно-воспитательных учреждений, детских площадок, мест массового отдыха, стадионов, вокзалов, крупных магазинов, станций метрополитена;

- с чередованием через 50 м друг от друга в зоне действия дорожного знака 1.23 "Дети".

6.3 Не допускается устраивать ИН в следующих случаях:

- на дорогах федерального значения;

- на дорогах регионального значения с числом полос движения 4 и более (кроме участков, проходящих по территории городов и населенных пунктов с числом жителей более 1000 человек);

- на остановочных площадках общественного транспорта или соседних с ними полосах движения и отгонах уширений проезжей части;

- на мостах, путепроводах, эстакадах, в транспортных тоннелях и проездах под мостами;

- на расстоянии менее 100 м от железнодорожных переездов;

- на магистральных дорогах скоростного движения в городах и магистральных улицах общегородского значения непрерывного движения [2];

- на подъездах к больницам, станциям скорой медицинской помощи, пожарным станциям, автобусным и троллейбусным паркам, гаражам и площадкам для стоянки автомобилей аварийных служб и другим объектам сосредоточения специальных транспортных средств;

- над смотровыми колодцами подземных коммуникаций.

6.4 Допускается совмещение ИН монолитной конструкции трапециевидного профиля с наземными нерегулируемыми пешеходными переходами вблизи детских и юношеских учебно-воспитательных учреждений, детских площадок на улицах местного значения в жилых кварталах городов с обеспечением прохода пешеходов по центральной горизонтальной площадке ИН шириной не менее 4 м при условии ограничения движения пешеходов по наклонному участку возвышающегося пешеходного перехода с помощью ограждений.

6.5 Уменьшение высоты монолитной искусственной неровности до нуля к лотку, расположенному вдоль бордюрного камня (см. рисунки 2а, в), принимают с уклоном 1:6 на приподнятых пешеходных переходах и 1:4 - в остальных случаях.

6.6 Допускается обеспечивать отвод воды у монолитной ИН без уменьшения ее высоты (см. рисунки 2б, г) при наличии дождеприемных колодцев, сооружаемых у ИН с каждой стороны улицы (при продольном уклоне лотка менее 5+) или с одной (верховой) стороны улицы (при продольном уклоне лотка 3+ и более).

6.7 ИН устраивают на участках дорог с обеспеченным нормативным расстоянием видимости поверхности дороги в соответствии с ГОСТ Р 52399 с максимальным приближением к имеющимся мачтам искусственного освещения, а в необходимых случаях и с установкой около ИН новых опор наружного освещения. Уровень освещенности проезжей части на таких участках должен быть не менее 10 лк.

6.8 Протяженность участка дороги с принудительным ограничением максимально допустимой скорости движения не должна превышать значений, указанных в таблице 4, а общее число ИН на таком участке дороги не должно быть более пяти.

Таблица 4

Максимально допустимая скорость движения, км/ч	Расстояние между осями ИН, м
20	От 35 до 60 включ.
30	От 60 до 80 включ.
40	От 80 до 125 включ.

7 Оборудование техническими средствами организации дорожного движения участков дорог с искусственными неровностями

7.1 Участки дорог, на которых устроены ИН, следует оборудовать дорожными знаками и дорожной разметкой в соответствии с ГОСТ Р 52289, ГОСТ Р 52290 и ГОСТ Р 51256.

7.2 Перед ИН на ближней границе ее или разметки устанавливают дорожные знаки 1.17 "Искусственная неровность" и 5.20 "Искусственная неровность".

7.3 Предупреждение водителей о нескольких последовательно расположенных искусственных неровностях обеспечивается применением таблички 8.2.1 "Зона действия", установленной совместно с предупреждающим дорожным знаком 1.17 "Искусственная неровность".

7.4 Если на участке дороги выбраны размеры ИН для максимально допустимой скорости движения, отличающейся от скорости движения на предшествующем участке дороги на 20 км/ч и более, применяют ступенчатое ограничение скорости с последовательной установкой знаков 3.24 "Ограничение максимальной скорости" в соответствии с требованиями ГОСТ Р 52289.

7.5 В случае применения различных конструкций ИН линии разметки на дорожное покрытие и на бордюрный камень наносят в соответствии с рисунком 4.

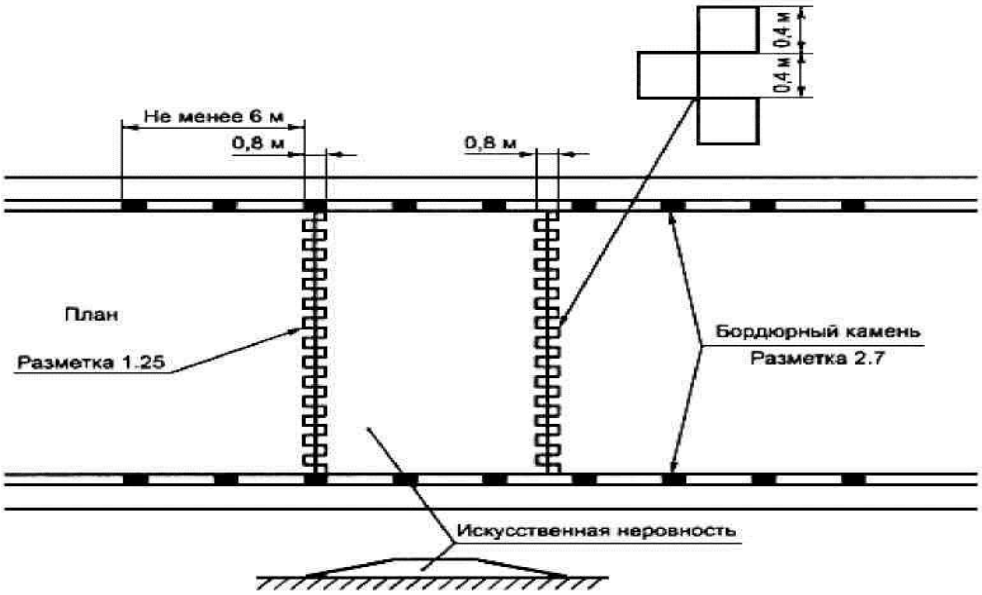

а - монолитная конструкция

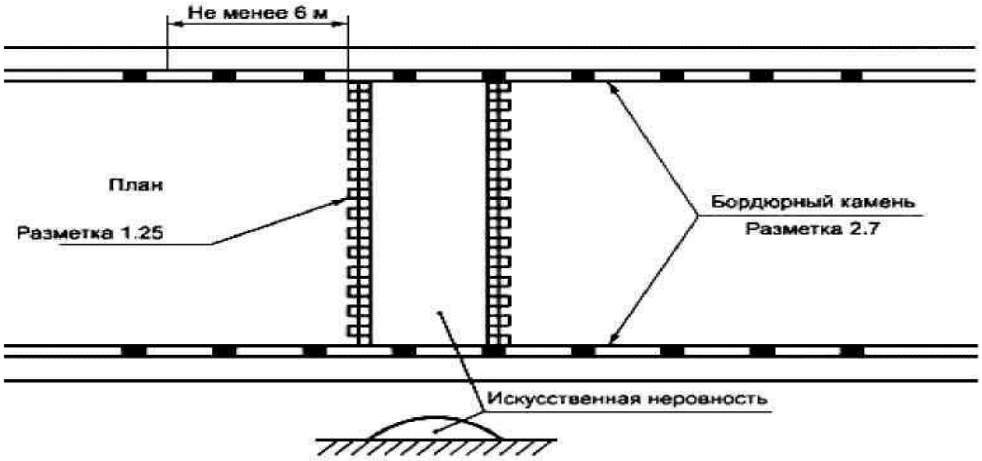

б - сборно-разборная конструкция

Рисунок 4 - Пример нанесения разметки 1.25 и 2.7 при устройстве ИН

При необходимости устройства возвышающегося наземного пешеходного перехода, совмещенного с ИН, нанесение линии разметки наносят в соответствии с рисунком 5.

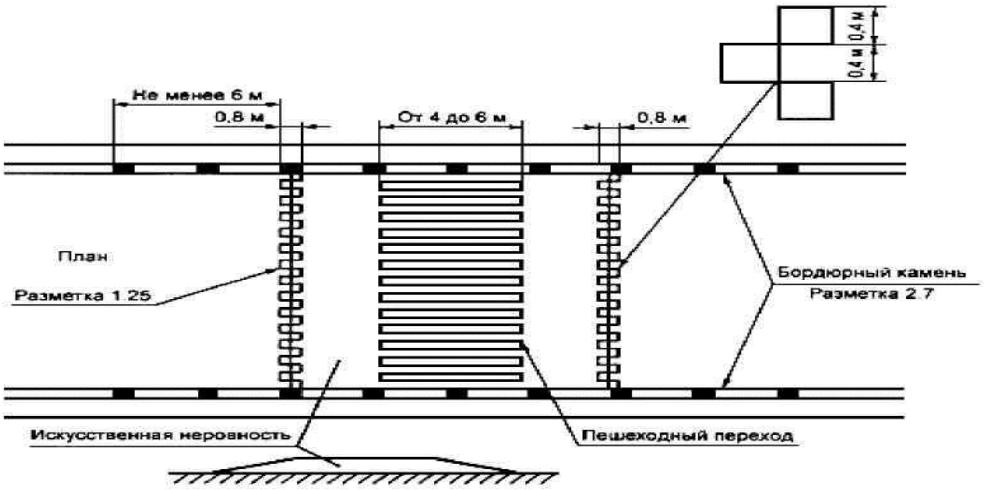

Рисунок 5 - Пример нанесения разметки 1.25 и 2.7 в случае возвышающегося пешеходного перехода, совмещенного с ИН

Библиография

[1] СНиП 2.07.01-89 Градостроительство. Планировка и застройка городских и сельских поселений

[2] СНиП 2.05.02-85 Автомобильные дороги

Национальный стандарт РФ ГОСТ Р 52289-2004 "Технические средства организации дорожного движения. Правила применения дорожных знаков, разметки, светофоров, дорожных ограждений и направляющих устройств" (утв. приказом Федерального агентства по техническому регулированию и метрологии от 15 декабря 2004 г. 120-ст) (с изменениями от 8 декабря 2005 г.)

Национальный стандарт РФ Технические средства организации дорожного движения ИСКУССТВЕННЫЕ НЕРОВНОСТИ Общие технические требования. Правила применения ОКС 93.080.30

ОКП1000 Дата введения 2008-01-01

Предисловие

Цели и принципы стандартизации в Российской Федерации установлены Федеральным законом от 27 декабря 2002 г. N 184-ФЗ "О техническом регулировании", а правила применения национальных стандартов Российской Федерации - ГОСТ Р 1.0-2004 "Стандартизация в Российской Федерации. Основные положения"

Сведения о стандарте

1 РАЗРАБОТАН Федеральным государственным унитарным предприятием "РОСДОРНИИ" (ФГУП "РОСДОРНИИ") по заказу Федерального дорожного агентства

2 ВНЕСЕН Техническим комитетом по стандартизации ТК 278 "Безопасность дорожного движения" и Техническим комитетом по стандартизации ТК 418 "Дорожное хозяйство"

3 УТВЕРЖДЕН И ВВЕДЕН В ДЕЙСТВИЕ Приказом Федерального агентства по техническому регулированию и метрологии от 11 декабря 2006 г. N 295-ст

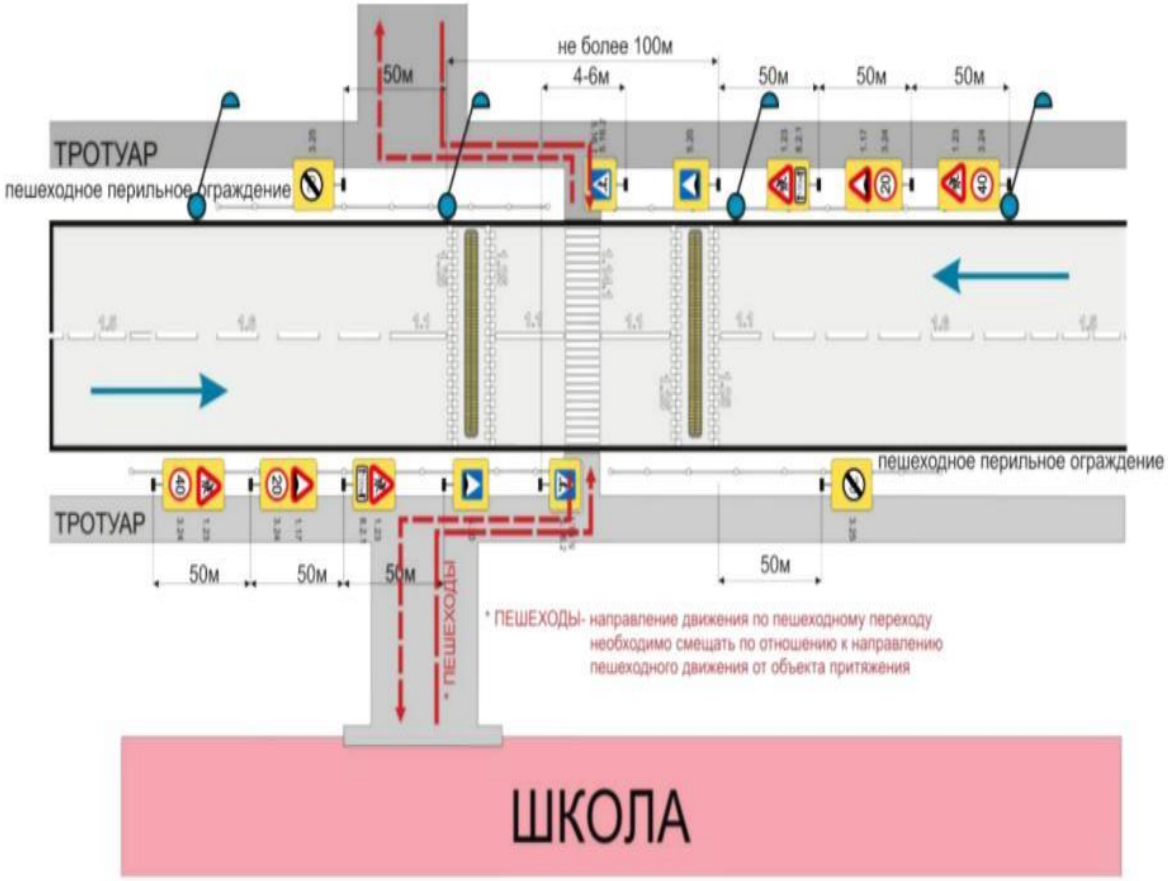

Приложение 7

ИНСТРУКЦИЯ
ПЕДАГОГУ, ОТВЕТСТВЕННОМУ ЗА ОРГАНИЗАЦИЮ РАБОТЫ ПОПРОФИЛАКТИКИ ДЕТСКОГО ДОРОЖНО-ТРАНСПОРТНОГО ТРАВМАТИЗМА В ГБОУ РКШИ

Педагог, ответственный за организацию профилактики ДТТ, назначается приказом директора школы перед началом учебного года. Это может быть заместитель директора по воспитательной работе, преподаватель «ОБЖ», руководитель отряда (кружка) ИД или любой педагог (на усмотрение директора), владеющий соответствующими знаниями или прошедший курсы повышения квалификации по обучению школьников правилам дорожного движения.

Педагог (инструктор по безопасности дорожного движения) руководствуется в своей работе Законом Российской Федерации «О безопасности дорожного движения», «Правилами дорожного движения Российской Федерации» (новая редакция с внесенными дополнениями и изменениями), другими нормативными правовыми актами. Работа осуществляется в тесном контакте с инспектором по пропаганде или сотрудником Госавтоинспекции, закрепленным за данным общеобразовательным учреждением приказом начальника Госавтоинспекции. В обязанности педагога, ответственного за организацию профилактики ДДТТ, входит следующее.

1. Организация работы общеобразовательного учреждения по профилактике ДДТТ в соответствии с планами совместной работы Госавтоинспекции и органа управления образованием. План рассматривается на педагогическом совете и утверждается директором, а совместные планы проведения профилактических мероприятий – еще и руководителями соответствующих организаций.

2. Осуществление контроля за выполнением учебного плана и программы занятий по ПДД в образовательном процессе.

Осуществление постоянного контакта с подразделением пропаганды Госавтоинспекции в:

- организации совместных профилактических мероприятий с учащимися и их родителями;
- оформлении «уголка безопасности», кабинета ОБЖ;
- обеспечении учащихся методической литературой и наглядными пособиями;
- техническом оборудовании автоплощадки (автогородка);
- ведении наблюдательного дела на общеобразовательное учреждение.

4. Систематическое информирование педагогического коллектива и родителей о состоянии аварийности: количестве ДТП с участием детей, анализе причин и условий, способствующих возникновению ДТП, сроках проведении профилактических мероприятий, их участниках.

5. Разработка совместно с сотрудником Госавтоинспекции схемы маршрута безопасного передвижения учащихся по территории, прилегающей к общеобразовательному учреждению. Контроль постоянного обновления информации по данной схеме.

6. Организация работы отряда (кружка) ЮИД, участие в написании положений, инструкций по проведению его работы.

Приложение 8

ТЕХНОЛОГИЯ ПРОВЕДЕНИЯ «МИНУТКИ» ПО БЕЗОПАСНОСТИ ДВИЖЕНИЯ

«Минутка» - это кратковременное занятие по безопасности движения (1-2 минуты), которое проводится педагогом в конце последнего урока в начальных классах.

Цель «минутки» - повлиять на процесс стихийного формирования навыков поведения на улице во время движения по ней путем создания у детей соответствующей установки, ориентировки мышления на вопросы «дороги» и «безопасности». Ребенок, выйдя на улицу, осознанно или неосознанно изучает ее, познавая «секреты».

Улица лишь на первый взгляд проста, а в действительности сложна, имеет ряд «ловушек» - обманчивых ситуаций.

МЕТОДИКА ПРОВЕДЕНИЯ «МИНУТКИ»

Внимание детей переключается на вопросы безопасности движения путем разбора проблемного вопроса. Выслушав мнение нескольких детей по поставленному вопросу, учитель поправляет

их и дает свое объяснение. Важно создание ситуации столкновения мнений, спора, разнообразия объяснения одного и того же явления детьми.

За день в образовательном учреждении ребенок получает полезные сведения по безопасности движения, рассмотренные в проблемной и занимательной форме. Продолжением «минутки», ее практическим приложением является движение детей из образовательного учреждения по улице. Детям предлагаются задания по наблюдению обстановки на улице (за движением автомобилей, пешеходов на остановках, перекрестках, обращение внимания по пути на различные предметы, мешающие обзору улицы). Родители, сопровождающие детей, в процессе движения домой используют наблюдение и правильно оценивают обстановку, задавая детям вопросы.

Приложение 9

ПРИМЕРНОЕ ПОЛОЖЕНИЕ ОБ ОТРЯДАХ ЮНЫХ ИНСПЕКТОРОВ ДВИЖЕНИЯ (ЮИД)

1. Общие положения Отряды ЮИД создаются на базе и из числа обучающихся учреждений образования при поддержке ОГИБДД ОМВД и других заинтересованных организаций.

2. Цели и задачи

Создание отрядов ЮИД осуществляется с целью организации, проведения работы с детьми по профилактике детского дорожно- транспортного травматизма, пропаганды безопасного поведения на дороге, развития ответственности в обеспечении безопасности жизнедеятельности, воспитания правовой культуры. Основными задачами данной работы является:

изучение ПДД детьми, расширение, развитие знаний, умений в области БДД, воспитание соответствующих навыков поведения, использования их в повседневной жизни, профессиональная ориентация учащихся.

3. Организация работы и структура отрядов ЮИД

Руководитель отряда ЮИД назначается приказом руководителя МОУ. Руководитель отряда ЮИД работает в тесном взаимодействии с сотрудниками ОГИБДД и других заинтересованных организаций. Периодичность проведения занятий устанавливается руководителем учреждения.

Отряд ЮИД создается при наличии 10-12 членов и более из числа учащихся учреждения в возрасте от 8 до 14 лет. Возможно создание нескольких отрядов ЮИД в одном учреждении по возрастным группам.

Руководитель отряда разрабатывает и ведет следующую документацию:

- положение об отряде ЮИД;
- тематический план занятий;
- план проведения мероприятий по БДД;
- журнал посещаемости.

В конце учебного года готовит краткий отчет реализации планов, анализирует деятельность отряда ЮИД.

4. Форма участников отрядов ЮИД и удостоверение

Форма членов отрядов ЮИД изготавливается из плотной ткани синих оттенков и состоит из комплекта: китель, брюки – для мальчиков, юбка – для девочек, пилотка, галстук. В форменном обмундировании используется металлическая фурнитура, а также аксельбант, ремень, портупея. Под кителем – белая рубашка без декоративной отделки.

Удостоверение члена отряда ЮИД представляет собой плотную книжечку размером 9х6 см с фотографией 2х3 см. Удостоверение выдается члену отряда по решению Совета ЮИД.

5. Разделы работы

В зависимости от уровня знаний, умений и возрастных особенностей, а также с учетом положений членов отряда ЮИД, проводится следующая работа по разделам:

- изучение ПДД;
- вождение и техническое обслуживание велосипеда;
- оказание первой медицинской помощи;
- история ЮИД;
- основы страхования;
- агитбригада;
- оформительская работа.

Раздел «Изучение Правил дорожного движения» направлен на углубленное изучение Правил дорожного движения, дорожных знаков, разбор дорожных ситуаций. В данный раздел также входят практическая работа по предупреждению ДТП (проведение рейдов с детьми по выявлению нарушителей ПДД, проведение агитационно-профилактической работы).

Раздел «Вождение и техническое обслуживание велосипеда» включает в себя умение управлять велосипедом, преодолевать полосу препятствий, а также умение находить неисправности в велосипеде и устранять их.

Раздел «Оказание первой медицинской помощи» направлен на приобретение детьми навыков и умений оказания первой доврачебной помощи пострадавшим при ДТП.

Раздел «История ЮИД» расширяет кругозор, углубляет знания участников отряда ЮИД по безопасности дорожного движения, истории возникновения, развития ПДД, автотранспорта, его создателей, истории ЮИДовского движения.

Раздел «Агитбригада» включает в себя проведение массовой агитационно-пропагандистской, разъяснительной работы по БДД в детских образовательных учреждениях, развитие творческих, актерских способностей у детей, сценического мастерства.

Раздел «Оформительская работа» развивает художественные способности, навыки оформления плакатов, стенных газет, листовок, декораций к спектаклям по БДД, КВН, а также работу по изготовлению пособий, оформлению уголков БДД в образовательных учреждениях.

6. Проведение мероприятий

Реализация знаний, полученных детьми в отрядах ЮИД по перечисленным разделам работы, осуществляется в практической деятельности при проведении различных мероприятий, конкурсов, соревнований по БДД, в том числе ежегодных районных слетов ЮИД.

Приложение 10

КАБИНЕТ ПО ПРАВИЛАМ ДОРОЖНОГО ДВИЖЕНИЯ

Для проведения занятий по Правилам дорожного движения в школе целесообразно иметь специальный кабинет по Правилам движения. Создание учебного кабинета ПДД, оснащенного в полном соответствии с учебно-методическими требованиями, дело трудоемкое и дорогостоящее. Поэтому будет рационально эту работу осуществлять поэтапно, по мере возможностей. Значительную часть пособий и оборудования можно изготовить и осуществить оснащение ими кабинета силами учащихся, используя уроки рисования, черчения, труда, кружковые занятия, помощь родителей, сотрудников ГИБДД.

Для оборудования такого кабинета требуется обычная классная комната. В кабинете устанавливаются столы и стулья из расчета одновременной посадки 25 обучающихся.

На лицевой стороне класса устанавливаются классная доска и экран для демонстрации диафильмов и кинофильмов. На доске укрепляются указка и коробка для мела, в которой, кроме обычного мела, обязательно должны быть цветные мелки для вычерчивания схем дорожного движения. Выше классной доски в несколько рядов устанавливаются электрифицированные дорожные знаки, закрытые матовым стеклом. Включение знаков осуществляется со стола учителя, для чего на нем устанавливается пульт управления подсветкой дорожных знаков. Для показа различных учебно-наглядных пособий на столе учителя устанавливается демонстрационное устройство.

По обе стороны классной доски укреплены вешалки с зажимами для таблиц и плакатов.

Ниже классной доски устанавливаются две плакатницы для хранения таблиц, агитационных и пропагандистских плакатов.

Макет-доска с металлическим основанием может быть размещена на стене рядом с классной доской, а если место не позволяет, то доска с металлическим основанием может подвешиваться непосредственно на доску (как подвешивается экран). Она может быть установлена также и на специальном столе, на котором следует предусмотреть возможность наклона доски для удобства обзора ее обучающимися.

Комплект макет-доски включает:

1. Планшет из листовой стали толщиной ~0,8 мм (на фанерном или рамном основании). На планшете должно быть изображение основных типов перекресток и дорог. В зависимости от размеров планшета это может быть одна общая схема с несколькими перекрестками или несколько сменных планшетов с изображением отдельных перекрестков.
2. Макет (на магнитах) транспортных средств: автомобили разных типов и назначений, трамваи, троллейбусы, мотоциклов, велосипеды, пешеходы.
3. Макеты (на магнитах) светофоров и регулировщиков.
4. Дорожные знаки (желательно на магнитах).

С левой стороны кабинета в проемах между окнами устанавливаются два щита: «Рулевое управление» и «Тормоза» для изучения требований безопасности движения к механизмам управления автомобилем.

На задней стене класса устанавливается витрина для литературы по безопасности движения. В специальные желоба, параллельно укрепленные на правой стороне, устанавливаются таблицы «Атомобили», «Мотоциклы», «Городской электротранспорт», «Сельскохозяйственные самоходные машины», «Велосипеды и мопеды». Здесь же устанавливают электрифицированную схему (щип) автомобиля с указанием механизмов и приборов, влияющих на безопасность движения.

У задней стены кабинета устанавливается застекленный шкаф-стеллаж для хранения светофоров, кинопроекционной аппаратуры, столика для него и других наглядно-учебных пособий и оборудования. На окнах устанавливается затемнение.

Размещение оборудования и его внешний вид должны отвечать всем требованиям технической эстетики и создавать максимальные удобства для проведения занятий и внеклассной работы.

ОБОРУДОВАНИЕ КАБИНЕТА ПО ПРАВИЛАМ ДВИЖЕНИЯ

В ГБОУ РКШИ отсутствует отдельно организованный кабинет по изучению ПДД. В коридоре школы на 1 –ом этаже используются плоскостные пособия в виде плакатов.

При наличие кабинета:

В кабинете устанавливаются ученические двухместные столы. В каждый стол укладывается набор по Правилам дорожного движения. Такой набор служит для практического изучения Правил дорожного движения. При помощи набора создаются различные дорожные ситуации, возникающие на дорогах в процессе движения транспортных средств и пешеходов.

Движение транспорта на прилагаемых в наборе схемах регулируется макетами светофора и фигурками регулировщиков, а также дорожными знаками.

В качестве плоскостных изобразительных пособий при изучении Правил дорожного движения используются таблицы и плакаты, которые периодически выпускаются центральными издательствами и распространяются через торговую сеть. Для сохранности таблицы рекомендуется наклеить на картон и хранить их в плакатницах в горизонтальном положении.

Действующие модели светофора

Комплект действующих моделей светофоров настольного типа, изготовленных по образцам натуральных светофоров современной конструкции, применяется для регулирования движения на дорогах. В комплект входят модели светофоров 4-х типов: трехсекционный, четырехсекционный с дополнительной секцией с правой стороны, пятисекционный с дополнительными секциями слева и справа, пешеходный светофор.

В каждой секции и автомобильном патроне на штифтах – однонитевая (автомобильная) лампа мощностью 3-6 ватт.

Электропитание моделей светофоров осуществляется от осветительной сети напряжением 127 или 220 вольт, через понижающий трансформатор (ТБ- 30) на 12 вольт или от автомобильной аккумуляторной батареи. Понижающий трансформатор входит в комплект. Заменять лампочки другими (большей мощности) не рекомендуется, так как могут повредиться светофильтры из ацетатной пленки.

Посредством четырех моделей светофоров можно создать все комбинации световых сигналов, применяемых при регулировании движения.

Пешеходный светофор

Пешеходный светофор с вызывающим устройством. Такие светофоры устанавливаются на пешеходных переходах через улицу с переключением световых сигналов пешеходами. На колонке такого светофора устанавливаются вызывное устройство и световое табло «Ждите» с кнопкой «Переход».

При нажатии пешеходом кнопки «Переход» устройство производит переключение сигнала светофора. Для пешеходов включается сигнал «Идите», для транспорта – красный свет.

После перехода пешеходами улицы автоматически включатся зеленый сигнал светофора для транспорта.

Светофоры необходимы для занятий с обучающимися 1-9 классов. Изготавливаются на уроках технического труда в школьных мастерских или на занятиях кружков.

Набор дорожных знаков

Набор дорожных знаков служит для проведения занятий о теме «Дорожные знаки». Набор цветных дорожных знаков размером 300х300 мм изготовлении типографским способом на плотной бумаге.

Жезлы регулировщика

Для теоретических и практических занятий, бесед, игр и соревнований учителю требуются также жезлы регулировщика, которые можно изготовить в школьных мастерских.

Стол-макет

Крышку стола-макета с рельефом города целесообразно выполнить из листовой стали.

Те места, на которых будут установлены строения, зеленые насаждения и т.п., закрываются фанерой.

Для изготовления макетов города используются фанера и картон. Окраску рельефа удобно производить присыпками из древесных опилок, окрашенных в нужный цвет. Это выполняется так:

в скипидаре или керосине разводится в небольшом количестве масляная краска. Предварительно просеянные опилки высыпаются в раствор и затем просушиваются на воздухе. Чтобы опилки закрепить на поверхности макета, покрытого фанерой, надо его предварительно окрасить лаком или столярным клеем и через сито посыпать опилками. В качестве присыпок можно использовать тертый кирпич, песок, мелкую гальку. Дома и другие постройки изготавливаются из деревянных брусков, картона, фанеры, оргстекла т. п. Строения и постройки окрашиваются масляными или нитрокрасками.

Проезжая часть улиц и дорог может быть окрашена тонким слоем непосредственно по металлу после высыхания краски. Белой или желтой краской наносятся линии разметки.

При помощи макетов, вмонтированных в модели автомобилей, и средств регулирования они удерживаются на общем макете.

Макет можно электрефицировать низковольтным оборудованием (с автоматической подачей различных сигналов) и т. п. Эту работу может произвести электротехнический кружок (кружок автоматики) школы или внешкольного учреждения.

Контрольные карты

Для проверки знаний учащихся по Правилам дорожного движения в кабинете рекомендуется иметь набор контрольных карт для программированного опроса учащихся с комплексными задачами по всей программе.

Принцип построения контрольных карт следующий: на каждой карте в рисунках с текстом и только текстом дается 10 задач. В каждой задаче имеется несколько ответов в виде цифр и текста. Надо выбрать один правильный ответ. Решая задачи, учащиеся отмечают правильные ответы в контрольном листке (зачеркивают цифру двумя пересекающимися линиями). Затем карточку и контрольный листок сдают учителю.

Учитель, наложив на контрольный листок шаблон с кодами правильных ответов, подсчитывает количество правильных ответов и ставит отметку. (При правильных ответах отверстия шаблона должны совпадать с пометками, сделанными учащимися на контрольном листке).

Шаблоны изготавливаются из любого плотного листового материала. Номер шаблона соответствует номеру карточки.

Библиотечка с литературой по безопасности движения.

Очень большое значение имеет оформление и размер учебного пособия. Эти пособия используются как учителем, так и учащимися в качестве справочного или иллюстрированного материала на занятиях. Так при изготовлении текстовых плакатов, диаграмм, графиков или таблиц наиболее благоприятны желто-зеленый, зелено-голубой и частично синий цвет. Хорошо воспринимается сочетание черных букв и желтого фона, красных букв и зеленого фона. Все чертежы, схемы и плакаты следует выполнить на листах одного стандартного размера цветными красками или фломастерами.

Размеры наглядных пособий выбирают в зависимости от особенностей и площади стен помещения.

Наряду с настенными пособиями можно изготовить альбомы в соответствующем художественном оформлении.

Рисунки, схемы, графики лучше делать на листах бумаги (ватмане) форматом 297 х 420 (Ф.12), 420 х 594 (Ф.22) или 694 х 841 (Ф.24).

Поле рисунка (схемы) нужно располагать так, чтобы по краям рисунка оставалось не менее 20 мм. Если рисунки (схемы) будут использоваться для изготовления альбома, поле с левой стороны должно быть не менее 40 мм.

Границей поля рисунка (схемы) служит рамка в виде черной линии, толщиной 0,2 мм. Желательно, чтобы все листы альбома были из одного сорта бумаги.

Большое значение наглядности обучения придавал еще К.Д. Ушинский, который считал, что «облекая учение в формы, краски, звуки мы делаем его доступным ребенку».

Считается, что отсутствие наглядности в обучении снижает его эффективность до 10%. Близко к этому значению оказывается и качество наглядных пособий. Поэтому высокими должны быть требования не только к содержанию, но и к качеству учебных наглядных пособий.

Что касается учебных наглядных пособий по ПДД, то требования к ним должны быть высоки еще и потому, что они должны работать на укрепление доверия к ним, на их высокий авторитет.

При отсутствии в школе возможности иметь отдельный кабинет ПДД, следует организовать в кабинете ОБЖ или в других классных помещениях уголок ПДД. Таких уголков ПДД лучше иметь несколько, лучше – если каждый учебный класс (особенно в начальной школе) будет иметь в своем помещении свой уголок ПДД.

Что касается оснащения уголка оборудованием, учебными и методическими пособиями, то это должно быть оборудование и пособия из перечня, необходимого для кабинета. Их состав определяется возможностями школы, но должен обеспечивать для занятий необходимый минимум.

Плакат, листовки, брошюры. Настольные игры

Фабриками игрушек выпускаются игры по Правилам дорожного движения, которые рекомендуется использовать на занятиях в младших классах для закрепления знаний по Правилам движения: «Учись вождению», «По городу», «Открой глаза», «За рулем», «Дорожные знаки», «Твои знакомые», «Маленький шофер», «Светофор», «Пешеход», «Автотрасса».

Игры распространяются через торговую сеть.

По вопросам организации школьных кабинетов по Правилам движения учителя и другие работники школ должны обращаться к сотрудникам Государственной инспекции. В их лице они всегда найдут помощников и советчиков.

За сохранность оборудования кабинета должны нести ответственность заместитель директора школы или назначенный руководством школы из числа учителей.

У выхода из школы желательно установить световое табло, предупреждающее о необходимости соблюдения Правил дорожного движения, информирующее о состоянии дороги, о погоде.

В вестибюле школы необходимо оборудовать стенд для вывешивания плакатов, листовок по Правилам дорожного движения, сообщений ГИБДД и отряда ЮИД, графиков дежурств школьного патруля.

Занятия в хорошо оборудованном кабинете по Правилам движения помогут вооружить будущих водителей и пешеходов запасом знаний и умений по безопасности движения, благодаря которым они смогут вовремя распознавать и решать все опасные ситуации в дорожной обстановке и безошибочно на них реагировать.

ИНФОРМАЦИОННЫЙ УГОЛОК ДЛЯ ШКОЛЫ

ПО БЕЗОПАСНОСТИ ДОРОЖНОГО ДВИЖЕНИЯ

Информационные и пропагандистские материалы по безопасности дорожного движения должны быть во всех школах. Они оформляются в виде специальных стендов или щитов (один или несколько) и, как правило, располагаются на видном месте в вестибюле школы, желательно на выходе из детского образовательного учреждения.

Примерный перечень материалов, располагаемых на стендах, следующий:

1. Выписка из приказа директора школы о назначении лица, ответственного за работу по профилактике детского дорожно-транспортного травматизма (с указанием должности, фамилии, имени, отчества).
2. Информация (по согласованию с районным отделом ГИБДД) о закреплении за школой сотрудников ГИБДД и дружинников с указанием фамилий.
3. Информация о ДТП, происшедших с участием учащихся школы и краткий разбор причин случившегося. (Можно приложить схему ДТП и указать пункты ПДД, нарушение требований которых привело к происшествию). Сообщение о работе, проведенной с учащимися школы и родителями в связи с происшедшим ДПТ.
4. Информация о нарушителях ПДД – учащихся школы, с указанием фамилий, класса, характера нарушения, со ссылкой на ПДД, и о мерах, принятых к нарушителям.
5. Информация о проводимых в школе мероприятиях, связанных с изучением ПДД: проведение игр, конкурсов, соревнований и т.п. с обязательными сообщениями о ходе подготовки к ним.
6. Информация ГИБДД о состоянии ДДТТ в районе (ежемесячные данные).
7. В качестве постоянной, но периодически сменяемой информации можно использовать некоторые учебные материалы по ПДД. Например, по темам: «Причины ДТП», «Бытовым привычкам не место на дороге» («Ловушки»), «Как избежать опасности на дороге» и т.п.
8. Информация для родителей.

Школа обязана четко объяснять свои задачи, рассказывать о проблемах, информировать об актуальных задачах. Все это в полной мере относится и к проблемам ДДТТ.

Внимание родителей должно быть обращено не только на ту информацию, которая относится непосредственно к ним, но и на ту, с которой школа обращается к детям.

Для достижения наибольшей эффективности в обучении детей, родители должны быть ознакомлены с порурочным содержанием проводимых уроков по ПДД. Это необходимо для того, чтобы не было противоречий в изложении учебного материала учителя на уроке и поведением родителей в реальных дорожных ситуациях, что, к сожалению нередко случается.

9. В качестве информационных материалов, как для родителей, так и для детей могут быть использованы газетные и журнальные вырезки актуального характера по тематике безопасности дорожного движения.
10. Схема безопасного движения учащихся по территории микрорайона школы. Эта схема носит весьма ответственную информационную нагрузку. Как правило, подобные схемы в школах имеются, но к очень большому сожалению, они выполняются формально и никакой полезной работающей информации не несут. Подобные схемы необходимо согласовать с органами ГИБДД.

Сама по себе задача обеспечения безопасности движения учащихся из дома в школу, обратно и в других направлениях в границах микрорайона школы всегда была и остается актуальной и требует гораздо большего внимания, чем это имеет место в реальности.

Учитель не может, да и не должен заниматься ее решением, но обратить внимание руководства школы и тем самым привлечь его внимание к решению вопросов безопасности детей на пути в районе школы, он в состоянии и должен это делать. Администрация, в свою очередь, может обратиться в управление образования и в ГИБДД, в муниципальные и другие органы и потребовать принятия необходимых практических мер по обеспечению безопасности детей.

При выполнении схемы надо подобрать приемлемый масштаб и соблюсти его. Схема должна легко читаться, поэтому обозначать надо основные и понятные ориентиры

(строения, дороги, зеленые насаждения и т.п.), надписи должны выполняться четко, разборчиво.

Обязательно обозначаются все дороги со всеми элементами (проезжая часть, трамвайные пути, тротуар, разделительная полоса, пешеходные переходы, светофоры, дорожные знаки и разметка). Расположение светофоров, дорожных знаков и разметки должно соответствовать их действительным местам расположения. Хорошо видимой линией (при необходимости со стрелками, обозначающими направление движения) должны быть обозначены все основные пути движения учащихся к школе (и обратно) от близлежащих остановок маршрутного транспорта и основных мест проживания учащихся. Должны быть отмечены участки с интенсивным движением транспортных средств.

Следующий этап работы – оценка степени безопасности дорожного движения на участках дорог, прилегающих к школьной территории:

1. Дорожный знак «Дети» (2 шт.): наличие, состояние, правильность установки (расстояние, высота, освещенность).
2. Состояние проезжей части, тротуаров и их освещенность.
3. Наличие остановок и стоянок транспортных средств, объездных путей, влияющих на пешеходное движение.
4. Наличие постоянных и временных сооружений и предметов, захламленность на территории, прилегающей к школе, влекущие ухудшение обзора, вынужденное нарушение маршрутов детей.
5. Наличие (при необходимости) и состояние пешеходных ограждений в местах подходов детей к школе.
6. Наличие и состояние пешеходных переходов и их обозначений (знаки, разметка).
7. Соблюдение скоростного режима водителями транспортными средствами, наличие искусственных неровностей.
8. Направление движения транспортных потоков (необходимость переключения на другие направления).
9. Организация дежурства сотрудников ГИБДД, дружинников, учителей, родителей, старших школьников и членов отрядов ЮИД (в пределах целесообразности).

Оценив степень безопасности дорожного движения, состояния школьной территории и всего микрорайона школы, необходимо специальными условными значками (например, красный флажок, а при необходимости с дополнительной надписью) обозначить опасные места на схеме.

Опасность временного характера (ремонт тротуара, складирование какого-либо материала и т.д.) лучше обозначить легкосъемными значками, например, на булавках, а если схема имеет остекление, то – приклеиванием к стеклу.

Если территория школы не имеет своего ограждения, то ее границы (а лучше всю площадь) следует обозначить на схеме.

Все изменения, происходящие на территории микрорайона школы, должны оперативно отражаться на схеме, путем внесения соответствующих поправок, носящих особо серьезный характер (например, вынужденное изменение маршрута движения учащихся), учащиеся должны быть оповещены также специальной информацией, размещаемой рядом со схемой. Если в микрорайоне школы когда-либо происходили ДТП (с участием или без участия учащихся школы), то места этих ДТП должны быть отмечены на схеме.

Весьма полезно, помимо схемы, вывешиваемой в вестибюле школы, иметь второй ее экземпляр в кабинете ПДД, где она может служить хорошим учебным пособием.

На конкретных примерах дорожной обстановки на дорогах и территории микрорайона школы можно вести занятия по различным темам учебной программы ПДД: перекрестки, пешеходные переходы, сигналы светофора и регулировщика, дорожные знаки и разметка и т.д., а также занятия о безопасном поведении на конкретных путях движения пешеходов в школу, домой и по другим направлениям.

Любые информационные и пропагандистские материалы, вывешиваемые на стендах и щитах, должны нести определенную нагрузку, должны быть работающими на

выполнение конкретной задачи. Случайных материалов быть не должно! Прежде чем вывешивать какой-либо материал необходимо решить: зачем он нужен, чем он полезен, насколько он актуален.

Материалы должны обновляться. Даже полезный, но «завесившийся», устаревший материал не работает, а из полезного становиться бесполезным и даже вредным.

ТРАНСПОРТНЫЕ ПЛОЩАДКИ ДЛЯ ЗАНЯТИЙ ПО ПРАВИЛАМ ДОРОЖНОГО ДВИЖЕНИЯ. ОБОРУДОВАНИЕ ТРАНСПОРТНЫХ ПЛОЩАДОК

Для школьников и младших школьников наиболее эффективной формой изучения Правил дорожного движения является игра-занятие, которая может проводиться как на открытом воздухе, так и в помещении. Для проведения практических занятий, игр, соревнований на лучшее знание и выполнение дорожных законов предназначаются транспортные площадки, которые должны быть оборудованы в каждой школе и детском образовательном учреждение.

Транспортная площадка (автоплощадка) представляет собой комплекс, состоящий из следующих элементов: асфальтированной площадки с разметкой проезжей части;

средств регулирования (светофоров, дорожных знаков), которые могут быть изготовлены силами самих ребят на уроках труда;

транспорта (педальных машин, велосипедистов, самокатов);

учебно-материальных пособий и атрибутов игр и занятий (жезлов, формы юных инспекторов движения и т. д.);

стационарных или переносных витрин (щитов) с агитационно- пропагандистскими материалами (плакатами, памятками, листовками) для проведения занятий.

Такая автоплощадка может быть размещена на территории школы, детского сада, парка культуры, жилого микрорайона, оздоровительного лагеря.

Границы проезжей части и тротуара наносятся на асфальт белой краской (ширина 0,07-0,1 м). Дорожные знаки и панно целесообразно изготовить из металла, на стойках с подставкой (высота знака, панно со стойкой – 1 – 1,2 м).

При окраске знаков руководствоваться существующим ГОСТом.

Помощь в изготовлении знаков, панно, атрибутов для игр, в приобретении транспорта, формы юных инспекторов движения могут оказать органы образования, автотранспортные предприятия, городские, районные совет Всероссийского общества автомобилистов и другие источники.

Исходя из местных условий, можно подобрать для автоплощадок схемы различной сложности.

Примеры элементарных детских транспортных площадок приведены на схемах в приложении.

Игры и упражнения на площадке должны проводиться после предварительного ознакомления детей с Правилами дорожного движения на занятиях в детских садах и школах. Цель их – расширить первоначальные знания детей о порядке движения транспорта и пешеходов, научить их соблюдать правила поведения на улице.

Для большей пропускной способности площадки целесообразно предусмотреть участие в занятиях одновременно двух классов (групп, отрядов), один из которых выполняет роль пешеходов, другой водителей транспорта. Через определенное группы меняются ролями.

По прибытии на площадку учитель (воспитатель, член отряда ЮИД) знакомит детей со схемой площадки, организацией движения на ней (разметкой, дорожными знаками, указателями, светофорами), обращает внимание ребят на необходимость строгого соблюдения правил (не выезжать на полосу встречного движения, соблюдать дистанцию интервал, обгон совершать только с левой стороны, выполнять требования дорожных знаков, сигналов светофора или регулировщика).

Для проведения игры-занятия выделяется 5-7 юных инспекторов движения, которые должны иметь жезлы, свистки, нарукавную повязку или форму ЮИД. Они следят за движением транспорта и пешеходов на автоплощадке;

Простейшая территория ДОУ, учебно-тренировочная площадка в виде перекрестка можно оборудовать необходимо оборудовать во дворе ДОУ, а в зимнее время в вестибюле каждой школы.

ОСНОВНЫЕ ТРЕБОВАНИЯ К ДЕТСКИМ АВТОГОРОДКАМ

1.1. Общие положения

1.1.1.Пространства автогородков - целостная транспортная среда, которая включает в себя дорожки, тротуары, технические средства организации дорожного движения (ТСОД), элементы организации дорожного движения, транспортные сооружения и пр.

Автогородки предназначены для проведения практических занятий по изучению Правил дорожного движения учащимися общеобразовательных школ, воспитанниками дошкольных образовательных учреждений и приобретения ими навыков безопасного поведения на улицах и дорогах, подготовки водителей в системе Ассоциации юношеских автошкол России (ЮАШ) по транспортным категориям «А» и «В», а также для проведения районных и окружных соревнований в рамках Всероссийских соревнований «Безопасное колесо». Они представляют собой асфальтированную площадку или дорожки с твердым покрытием, оборудованные съѐмными или стационарными дорожными знаками, светофорами и разметкой.

1.1.2. Основными критериями выбора типового проекта автогородка являются:

- цели и задачи обучения детей;
- объект обучения с учетом возраста детей;
- площадь, выделяемая под учебную площадку и миниавтодром.

1.1.3. Автогородок - специализированный игровой комплекс для проведения учебного процесса по Правилам дорожного движения, приемам и навыкам безопасного управления транспортными средствами. Миниавтодромы предназначены для проведения занятий, как правило, с детьми среднего и старшего школьного возраста, с использованием миниавтомобилей (электромобилей и картов) и велосипедов. Они имеют площадь от 500 до 5000 м2 и более с дорожками и тротуарами с твердым покрытием, устроенными в одном или двух уровнях, с обязательным обустройством на них ТСОД.

Масштаб элементов поля автогородка и его оборудования должен быть соразмерен с антропометрическими данными ребенка среднего и старшего школьного возраста с учетом технических характеристик используемых транспортных средств.

Игровое поле автогородка должно обеспечивать проведение занятий по следующим темам:

1. Элементы дороги, порядок движения пешеходов и транспортных средств:
1. Улица и пешеход.
2. Пешеход и перекресток.
3. Светофор и регулировщик.
4. Дорожные знаки и разметка.
5. Маршрутный транспорт
6. Безопасная езда на велосипеде
7. Безопасная езда на мотоциклах и автомобилях
8. Тормозной путь транспортных средств.
9. Обгон
10. Сигналы транспортных средств
11. Правила проезда нерегулируемых перекрестков;
12. Правила проезда регулируемых перекрестков;
13. Правила проезда регулируемых и нерегулируемых пешеходных переходов;
14. Остановка и стоянка транспортных средств;
15. Проезд в зоне остановки маршрутного транспорта;
16. Правила проезда железнодорожных переездов;

1.2. Общие требования к планировке поля автогородков

1.2.1. Разнообразие дорожной инфраструктуры автогородков в первую очередь определяет площадь территории, выделяемая на их устройство.

При минимизации площади автогородков и моделирования на них дорожно-транспортных ситуаций должен быть заложен принцип наиболее часто встречающихся опасных участков дороги, где совершаются ДТП с участием детей. И при минимальной площади автогородка, в первую очередь планируются те участки дороги, которые наиболее опасны и сложны для начинающих водителей и пешеходов.

При увеличении поля площади планируемого автогородка и последующим за тем устройстве дорожек и организации движения должен быть заложен «принцип» приоритетности участков дороги с дорожно-транспортными ситуациями: от более часто встречающихся опасных ситуаций, к менее опасным, и от ситуаций, приводящих к более тяжелым последствиям - ситуациям, приводящим к менее тяжелым последствиям.

1.2.2. При устройстве автогородка во всех планировочных решениях система автомобильных и пешеходных дорожек должна отвечать композиционному замыслу проведения учебного процесса по изучению Правил дорожного движения и основам безопасного поведения на дороге, способствовать развитию у детей навыков ориентации в дорожных ситуациях.

Автогородки могут быть различной конфигурации и формы, но их территория должна полностью обозреваться с любой точки.

1.2.3. В автогродках условия движения транспорта и пешеходов должны быть максимально приближены к обычным реальным дорожным условиям.

Сеть проектируемых дорожек должна включать разные способы и методы организации дорожного движения.

1.2.4. Автогородки должны включать основные виды перекрестков, многорядное движение, регулируемые и нерегулируемые пешеходные переходы и прочее с обустройством на них ТСОД.

1.2.5. С автогородка должен должен быть обеспеченни выезд в одном уровне с проезжней часть дорожек и шириной не менее 2,0 м с дорожной с твердым покрытием до места хранения миниавтомобилей.

1.3. Технические требования к устройству дорожек и тротуаров в автогородках

1.3.1. Технические требования к устройству дорожек и тротуаров в автогродках должны базироваться на общих нормах СНиПа 2.07.01-89 (2000) «Транспорт и улично-дорожная сеть», СНиП 2.05.02-85 Автомобильные дороги, СНиП 3.03.02-85 Автомобильные дороги.

1.3.2. Параметры проектируемых дорожек и тротуаров определяются характером проводимого учебного процесса и видами используемых транспортных средств и их техническими скоростями.

1.3.3. Ширина одной полосы движения дорожки должна приниматься 1,6 - 2,0 м; ширина тротуара 0,8-2,0 м; минимальный радиус поворота в плане дорожки - не менее 3,0 м.

1.3.4. На нерегулируемых перекрестках и примыканиях, а также пешеходных переходах необходимо предусматривать треугольники видимости. Размеры сторон равнобедренного треугольника для условий «транспорт- транспорт» при скорости движения 10 км/ч должны быть не менее 10 м. Для условий «пешеход-транспорт» размеры прямоугольного треугольника видимости при скорости движения транспорта 10 км/ч должны быть 8х10 м.

В пределах треугольников видимости не допускается размещение зданий, сооружений, передвижных предметов, деревьев и кустарников высотой более 0,5 м.

1.3.5. Ширина велосипедной дорожки, устраиваемой в зоне автогродка, должна быть не менее 1,2 м, а ширина велосипедной полосы, устраиваемой вдоль тротуара, должна быть не менее 1,0 м.

1.3.6. Проезжая часть дорожек и места стоянок миниавтомобилей должны быть заасфальтированы или иметь монолитное бетонное покрытие. плиток. Пешеходные дорожки и тротуары рекомендуется устраивать из плиток или асфальтобетона.

Тротуары и газоны должны быть отделены от проезжей части бордюрным камнем или разметкой в случае их устройства в одном уровне.

1.3.7. Толщина покрытия проезжей части дорожек автогородков должна быть не менее 6-8 см и устроена на специально выполненном основании.

1.3.8. Эксплуатация автогородков допускается и в темное время суток но лишь при условии наличия наружного освещения.

1.4. Обустройство автогородков техническими средствами организации дорожного движения

1.4.1. Обустройство автогородков должно базироваться на общих требованиях ГОСТа Р 52290-2004 «Технические средства организации дорожного движения. Знаки дорожные. Общие технические требования», ГОСТа Р 52289-2004 «Технические средства организации дорожного движения. Правила применения дорожных знаков, разметки, светофоров, дорожных ограждений и направляющих устройств» и ГОСТа Р 51256-99 «Технические средства организации дорожного движения. Разметка дорожная.
Типы и основные параметры. Общие технические требования».

При обустройстве автогородков дорожные знаки, разметку и светофоры необходимо пропорционально уменьшать, не нарушая при этом требований перечисленных выше ГОСТов, соразмерно антропометрическим данным детей.

1.4.2. В автогородках могут быть использоваться переносные (временные) и стационарные дорожные знаки и светофоры.

Переносные дорожные знаки и светофоры с утяжеленным основанием различных модификаций должны позволять разместить оборудование на определенных участках дороги таким образом, чтобы смоделировать максимально возможные, сложные и простые дорожные ситуации.
Светофорные колонки должны устанавливаться возле перекрестка и крепиться с помощью стыковых элементов к изолированным источникам питания.

1.4.3. Дорожные знаки должны быть изготовлены из пластика толщиной не менее 4 мм. Обратная сторона знака должна иметь пластиковое крепление. Возможно комбинированное размещение - дорожные знаки на стойке светофора. Символы дорожных знаков должны быть выполнены из разноцветного пластика или световозвращающей пленки, применяемой для

обычных дорожных знаков.

1.4.4. Дорожные знаки должны устанавливаться справа от проезжей части дорожки на расстоянии не более 0,3 м, но не более 1,0 м от края дорожки. Расстояние видимости знака должно быть не менее 20 м.

1.4.5. Действия знаков должны распространяться на дорожку, у которой или над которой он установлен.

1.4.6. В одном поперечном сечении дорожки допускается устанавливать не более трех знаков без учета табличек.

1.4.7. Высота установки от нижнего края дорожного знака должна быть не ближе 0,5 м к поверхности проезжей части дорожки. На протяжении одной дорожки высота установки знаков должна быть по возможности одинаковой.

1.4.8. Очередность размещения знаков разных групп на одной опоре (сверху вниз, слева направо) должна быть следующей:

- знаки приоритета;
- предупреждающие знаки;
- предписывающие знаки;
- знаки особых предписаний;
- запрещающие знаки;
- информационные знаки;
- знаки сервиса.

1.4.9. Знаки устанавливают непосредственно перед перекрестком, местом разворота, объектом сервиса и т.д., а при необходимости на расстоянии не более 10 м перед ними.

Знаки, вводящие ограничения и режимы, устанавливают в начале участков, где это необходимо, а отменяющие ограничения и режимы - в конце.

1.4.10. Ширина линий горизонтальной и вертикальной дорожной разметки должна приниматься 6-10 см. Разметка может быть выполнена различными материалами (краской, термопластиком, холодным пластиком, полимерными лентами и пр.). Отклонение размеров линий разметки не должно превышать 2 см по ширине линий и 5 см - по длине штрихов и разрывов. Разметка не должна выступать над проезжей частью дорожек более чем на 6 мм.

1.4.11. Длина штриха разметки 1.2.2., обозначающая край проезжей части, к пробелу должна иметь соотношение 1:2, при этом длина штриха - 0,5 м.

1.4.12. Длина штриха разметки 1.5., обозначающей разделение транспортных потоков попутных и противоположных направлений, к пробелу должна иметь соотношение 1:3, при этом длина штриха - 0,5 м.

1.4.13. Длина штриха разметки 1.7., обозначающая полосы движения в переделах перекрестка, к пробелу - 0,3 м, при этом длина штриха - 0,3 м.

1.4.14. Длина штриха разметки 1.8., обозначающей границы между полосой разгона или торможения и основной полосой проезжей части, к пробелу должна иметь соотношение 1:3, при этом длина штриха - 0,5 м.

1.4.15. Длина штриха разметки 1.10., обозначающей место, где запрещена стоянка транспортных средств, к пробелу должна иметь соотношение 1:1, при этом длина штриха - 0,5 м.

1.4.16. Длина штриха разметки 1.11., обозначающей разделение транспортных потоков противоположных и попутных и направлений, к пробелу должна иметь соотношение 3:1, при этом длина штриха - 0,5 м.

1.4.17. Разметка 1.14.1 и 1.14.2 «Зебра» должна иметь ширину от 1,0 м и более, имея соотношения 0,2 м штриха линии к 0,3 м пробела.

1.4.18. Параметры линий разметки 1.13, 1.15, 1.16, 1.18, 1.19, 1.20, 1.21, 1.23, 1.24, 1.25 могут быть уменьшены пропорционально на 30-50%.

1.4.19. В автогородках могут устанавливаться светофоры различных типов (со стрелкой, с двумя стрелками, с сигналами для пешеходов и т.д., а также двухсторонние, четырехсторонние, подвесные и стационарные) из высокопрочных материалов окрашенные порошковой краской. В целях безопасности входящее напряжение для светофоров должно составлять 220 в, а исходящее (непосредственное свечение световых сигналов) – 12 в, за счет установки преобразователя электрического тока. 1.4.20. Высота установки светофоров

от нижней точки корпуса до поверхности проезжей части дорожки должны быть 0,8-1,2 м от проезжей части, чуть выше головы сидящего водителя в миниавтомобиле.

1.4.21. При эксплуатации светофоров на автогородке следует предусмотреть различные режимы его работы: ручной, в режиме заданной программы, в режиме желтого мигания («ночного города»). Все светофорные объекты должны иметь один режим программы и включаться синхронно. Должна быть предусмотрена возможность смены режима работы с пульта управления светофорами как отдельного светофорного объекта так и всех объектов.

1.4.22. В автогродках по внешней кромке дорожек и на разделительной полосе могут быть применены элементы пассивной безопасности - не травмоопасные ограждения (например, в виде автомобильных покрышек).

1.4.23. В автогородках могут быть установлены стационарные или переносные дорожные знаки и светофоры. При установке стационарных светофоров линии коммуникации между светофорами и пультом управления должны быть устроены под проезжей частью дорожек.

1.4.24. Переносные светофоры устанавливаются возле перекрестка и крепятся с помощью стыковых элементов к изолированным источникам питания, которые проложены под бронированным кабелем. Пульт управления светофорами должен находиться в специально обустроенном командном пункте автогородка или на его территории в закрывающимся на ключ ящике или колонке светофора.

Радиоэлектронные схемы пульта-управления должны обеспечивать педагогу моделировать дорожную ситуацию на перекрестке автогородка, как в ручном режиме, так и в автономном (светофоры работают по заданной программе).

1.4.25. Переносные дорожные знаки устраиваются с утяжеленным основанием или в специальные гнезда на игровом поле автогородка.

1.5. Общие требования к учебному поля автогородка

1.5.1. Создавая учебное поле автогородка, который является базовым для ряда общеобразовательных школ и других детских учреждений, следует учитывать, что там должны проводиться занятия по обучению Правилам дорожного движения и основам безопасного поведения на дороге детей младших классов.

Проектируя автогородок следует учитывать, что он должен решать следующие задачи:

- создание механизма, обеспечивающего эффективное функционирование целевой системы профилактики «дети - безопасность - дороги»;
- разработку и внедрение современных программ по профилактике безопасности дорожного движения;
- координацию взаимодействия деятельности всех заинтересованных структур в решении проблем безопасности детей и подростков на дорогах;
- повышение профессионального уровня процессов воспитания по профилактике дорожного травматизма;
- повышение качества работы со средствами массовой информации и печати по вопросам профилактики дорожного травматизма;
- обобщение и распространение опыта педагогической деятельности образовательных учреждений и организаций, занимающихся профилактикой дорожного травматизма.

1.5.2. При проектировании автогродка планировку устройства его дорожек следует максимально приблизить к условиям города или населенного пункта. Для большей схожести с настоящим городом на территории иниавтодрома могут быть размещены различные строения или их символика (игротека, кафе, гараж, заправочная станция и т.д.). Усложнение условий движения достигается путем применения специальных инженерных сооружений (путепроводов, эстакад, тоннелей, железнодорожных переездов и т.д.). Кольцевой маршрут следует считать главной дорогой в автогородке.

1.5.3. В зоне автогородка может быть оборудована велодорожка для проведения практических занятий по фигурному вождению велосипеда.

1.5.4. Возможно совместное расположение автогогродка с учебным автотдромом для подготовки водителей транспортных средств. Это позволит организовать и проводить занятия с учащимися старших классов, с целью дальнейшей их подготовки к приобретению профессии водитель транспортного средства.

1.5.5. Для обеспечения учебного процесса автогородок должен быть оборудован:

- помещением для хранения учебного имущества и транспортных средств
- учебными классами;
- местом для стоянки транспортных средств.

1.5.6. На территории автогродка должен быть размешен щит, на котором должен быть нарисован план автогородка, а также размешена полезная информация о работе автогродка и правилах поведения на его территории. Также могут быть установлены и другие щиты (транспаранты, банеры) с информацией о Правилах дорожного движения и основам безопасного поведения (езды) в автогородке.